

UMSCHLAGMASCHINEN FÜR DIE **HOLZINDUSTRIE**

29 – 45 t

9 bis 15 m

INHALT

UNSERE MASCHINEN FÜR SÄGEWERKE

Nutzen Sie unsere Lösungen für Sägewerke für effizientes und präzises Arbeiten mit bester Übersicht.

01 PICK & CARRY HOLZUMSCHLAG › **4**

02 HOLZUMSCHLAG MIT TRAILER › **20**

03 HOLZUMSCHLAG - SCHIENENPORTALAUFBAU › **28**

04 HOLZUMSCHLAG - SYSTEMINTEGRATION › **32**

05 PRODUKTÜBERSICHT › **42**

06 GREIFERAUSLEGUNG › **74**

07 ÜBER SENNEBOGEN › **84**

08 SERVICE & TRAINING › **88**

WATCH YOUTUBE

Folgen Sie uns auf YOUTUBE und sehen Sie aktuelle Einsatzvideos auf unserem Kanal: **Timber Handling**

https://sennebogen.com/timberplaylist

PICK & CARRY MASCHINEN.

Für die Sägeindustrie sowie Papier- und Zellstoffindustrie.



PICK & CARRY HOLZUMSCHLAG.

Die Pick & Carry Maschinen sorgen am Rundholzplatz und im Sägewerk für maximale Effizienz, durch optimale Platznutzung und die Lagerung größtmöglicher Holzmengen.

Sehen Sie aktuelle Einsatzvideos zum Holzumschlag mit unseren Pick & Carry-Profis SENNEBOGEN 735 E.



UNIVERSELLER **EINSATZ**



Für jeden Prozessschritt am Rundholzplatz bieten die **Pick & Carry Maschinen** die ideale Lösung.



01 BE- UND ENTLADUNG VON RUNDHOLZ-LKWS

Hohe Traglasten - für mehr Effizienz beim Be- und Entladen von Anhängern und Waggons.



02 BESCHICKUNG DER ANLAGE

Schnelle Arbeitszyklen ermöglichen das zügige Beschicken des Aufgabetisches.



03 BOXENENTNAHME AM SORTIERSTRANG

Dank schwenkbarem Oberwagen und automatischer Fahrtrichtungsumschaltung entfallen Wendemanöver.



04 STAPELN AM RUNDHOLZLAGERPLATZ

Freie Kabinensicht, 360° endlos rotierbarer Oberwagen und kompakte Abmessungen - auch für enge Poltergassen geeignet.

ENDLOS DREHBARER **OBERWAGEN**

25 % Platzersparnis im Lager
Da die Maschine zum Wenden nicht ausscheren muss, lässt sich der Abstand zwischen den Holzpoltern minimieren. Das Ergebnis: Bis zu 25 % mehr Lagerkapazität auf der bestehenden Fläche.

Maximale Wendigkeit auf engstem Raum
Durch den 360° endlos drehbaren Oberwagen agiert die Maschine selbst in schmalsten Gassen souverän. Holz aufnehmen, ablegen und einfach vorwärts wieder ausfahren, mit Sicht nach vorne. Zeitintensives Rangieren gehört der Vergangenheit an.

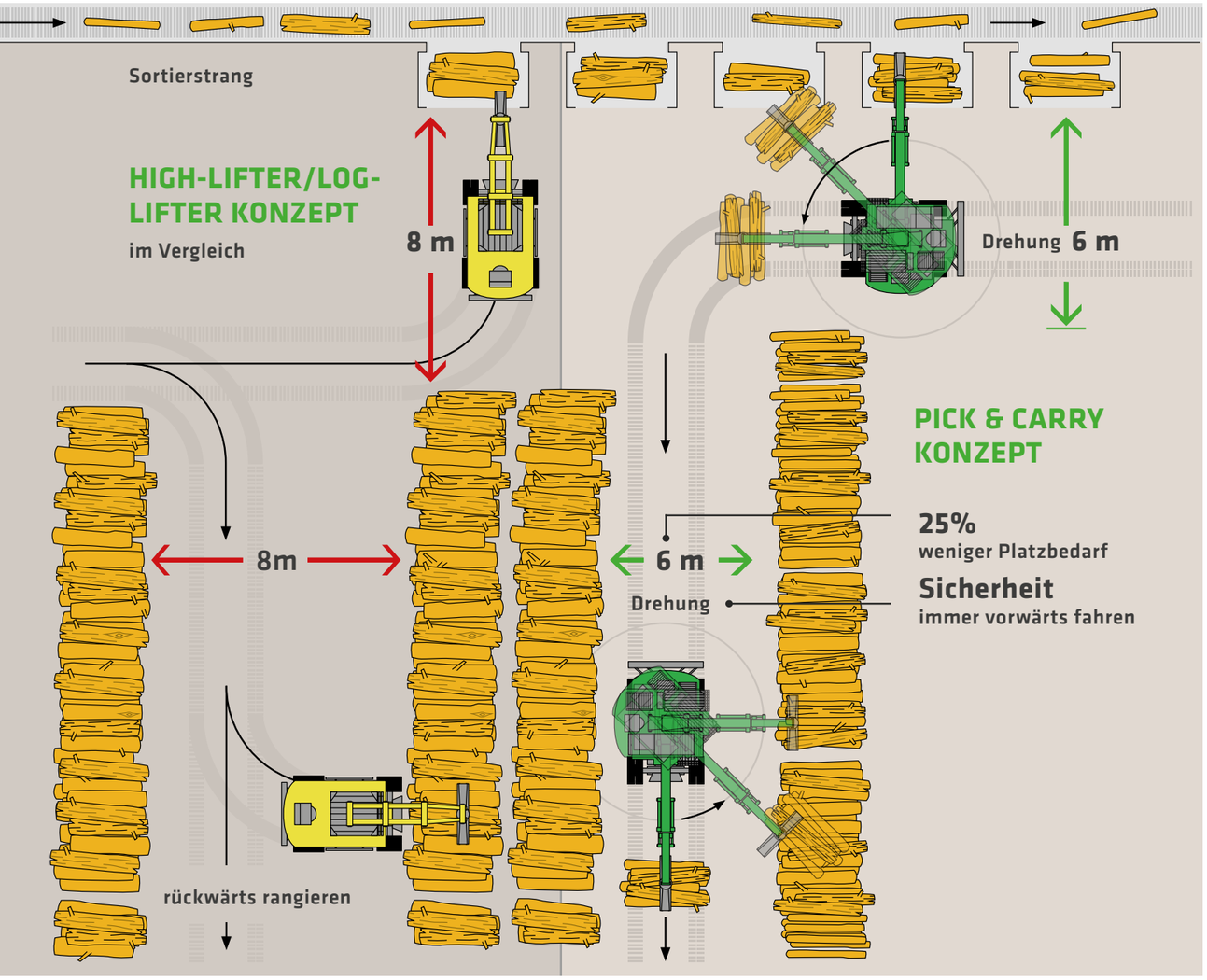


730 E - dank 360° drehbarem Oberwagen ist ein müheloses Verfahren in beiden Richtungen in engen Gassen ohne Rangieren möglich; Lettland


735 E - schnellere Boxenaufnahme am Sortierstrang durch müheloses Drehen und automatische Fahrtrichtungsumschaltung; Estland.

HÖHER **POLTERN**

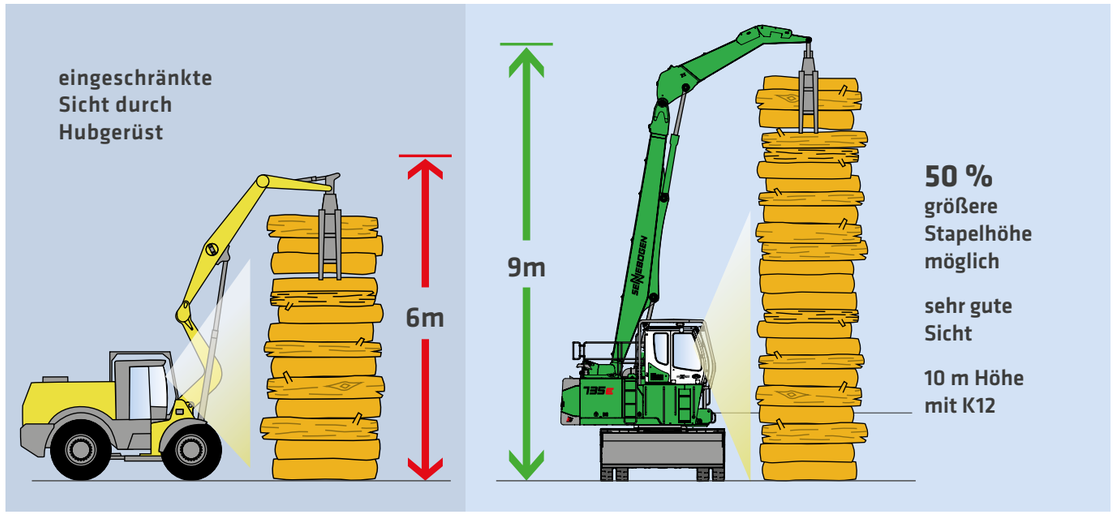



50 % größere Stapelhöhe
Mit einer Hubhöhe von bis zu 10 Metern wird die vertikale Lagerfläche effizient genutzt. Dies ermöglicht eine um bis zu 50 % größere Stapelhöhe und steigert die Lagerkapazität pro Quadratmeter signifikant.

Reduzierung der internen Fahrwege
Durch die kompakte Lagerhaltung auf größerer Höhe konzentriert sich das Volumen auf eine kleinere Grundfläche. Dies reduziert die Fahrwege innerhalb des Lagers und führt zu einer effizienten Arbeit am Sortierstrang.

Übersicht durch erhöhte Oberwagenposition
Die erhöhte Position des Oberwagens ermöglicht dem Fahrer eine verbesserte Sicht auf den Arbeitsbereich. Auch bei hohen Holzstapeln behält der Fahrer einen guten Überblick.

Maschine spiegelbildlich dargestellt.

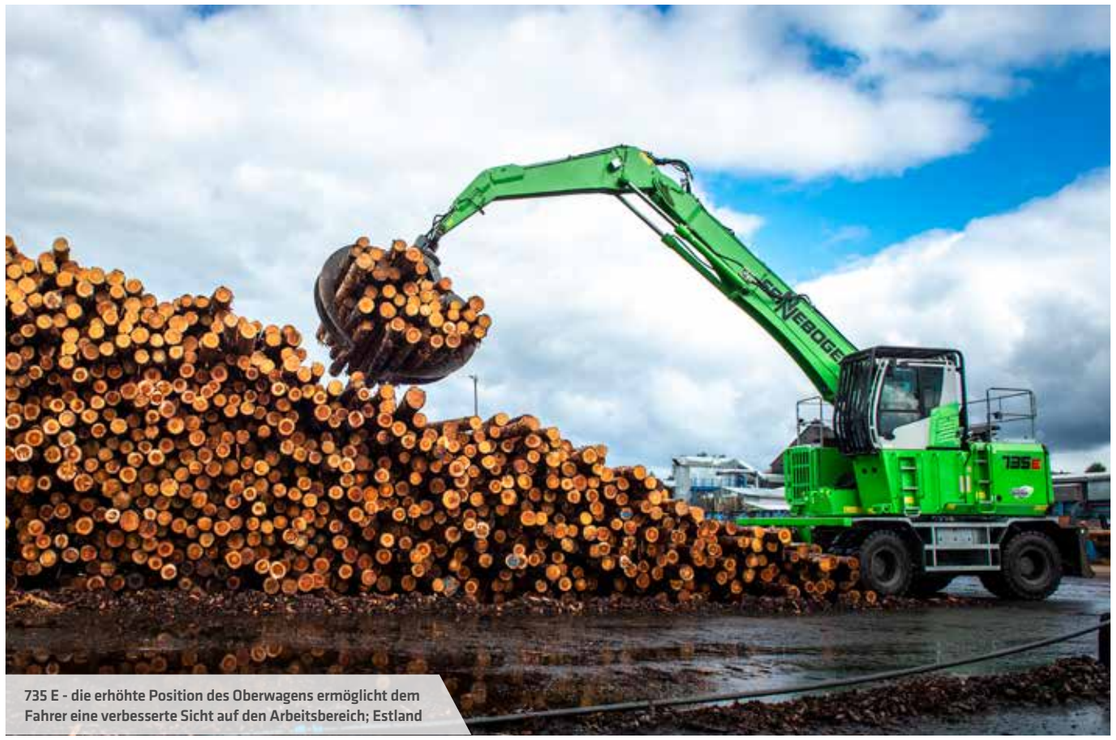

735 E - die erhöhte Position des Oberwagens ermöglicht dem Fahrer eine verbesserte Sicht auf den Arbeitsbereich; Estland



726 G - dank hoher Manövrierfähigkeit und einer Polterhöhe von bis zu 9 m ist höheres Stapeln möglich; Deutschland

AUSLEGER ANLENKUNG HINTEN.

OPTIMALE GEWICHTS-VERTEILUNG

Durch die Heck-Auslegeranlenkung wird eine optimierte Gewichtsverteilung erreicht. Da weniger Gegengewicht erforderlich ist, sinkt das Gesamtgewicht, wodurch der Energiebedarf für die Fahrtbewegung und der Kraftstoffverbrauch reduziert werden. Verbesserte Sicht nach rechts dank des hinten angelenkten Auslegers.

HOHE STANDSICHERHEIT

Die Achtfachbereifung sorgt für eine maximale Aufstandsfläche und garantiert eine hohe Fahrstabilität. Dies ermöglicht ein sicheres Manövrieren auf anspruchsvollem Gelände sowie Bewältigung von Steigungen unter Last.

Sehen Sie aktuelle Einsatzvideos zum Holzumschlag mit unseren Pick & Carry-Profis SENNEBOGEN 724 G.

GROSSE VORTEILE MIT **ELEKTRISCHEM FAHRANTRIEB**



- **Hohe Energie- und Kraftstoffeinsparung**
  Durch die Kombination aus Elektroantrieb im Unterwagen und einem intelligentem Energiemanagement im Oberwagen reduziert sich der Energieverbrauch um 30 %. Beim Bremsen wirken die Elektromotoren als Generatoren und gewinnen Energie zurück, die für Haupt- und Nebenverbraucher genutzt werden kann.
- **Beeindruckende Dynamik und Fahrverhalten**
  Die Maschine reagiert beim Anfahren und Rangieren besonders feinfühlig und agil, was die Effizienz beim Stapeln und Verladen steigert. Im Vergleich zum klassischen hydrostatischen Antrieb erzielt der elektrische Fahrantrieb deutlich höhere Wirkungsgrade.
- **Reduzierte Lärmbelastung**
  Die Maschine läuft deutlich leiser, was besonders in lärmsensiblen Bereichen wie Sägewerken in der Nähe von Wohngebieten maßgeblich ist. In der Kabine wirkt sich dies positiv auf den Arbeitsplatz des Fahrers aus und ist somit angenehmer und weniger ermüdend.
- **Erhöhte Lebensdauer**
  Elektrische Fahrantriebe weisen einen geringeren Verschleiß und eine lange Lebensdauer auf.

SEHR SPARSAM DANK **HOHER WIRKUNGSGRADE**

EFFEKTIV BEIM BESCHLEUNIGEN UND FAHREN

Der **hohe Wirkungsgrad** des Systems mit seiner optimalen Umsetzung der Antriebsenergie reduziert die erforderliche Leistung des Dieselmotors.

Weiterhin entsteht durch die **modernen Systemkomponenten** signifikant **weniger Wärme,** wodurch die **erforderliche Kühlleistung** ebenfalls deutlich **gesenkt** wird. In der Summe kann beim Beschleunigen und Fahren mit einem kleineren Dieselmotor zusammen mit den elektrischen Fahrantrieben im Vergleich zum rein hydrostatischen System sogar eine **höhere Arbeitsdynamik** erzielt werden.

OPTIMALE NUTZUNG DER BREMSENERGIE DURCH REKUPERATION

Bei der Verzögerung wirken die elektrischen Fahrmotore generatorisch, sodass die Maschine gebremst wird. Die dabei entstandene Energie wird zurückgespeist und zum Antreiben der Generatoren genutzt. Dadurch wird der **Dieselmotor entlastet** und alle Nebenverbraucher mit der notwendigen Energie versorgt. Ebenfalls kann die **rekuperierte Energie** kurzfristig **gespeichert** und somit die **Antriebsleistung erhöht** werden.

ELECTRIC DRIVE

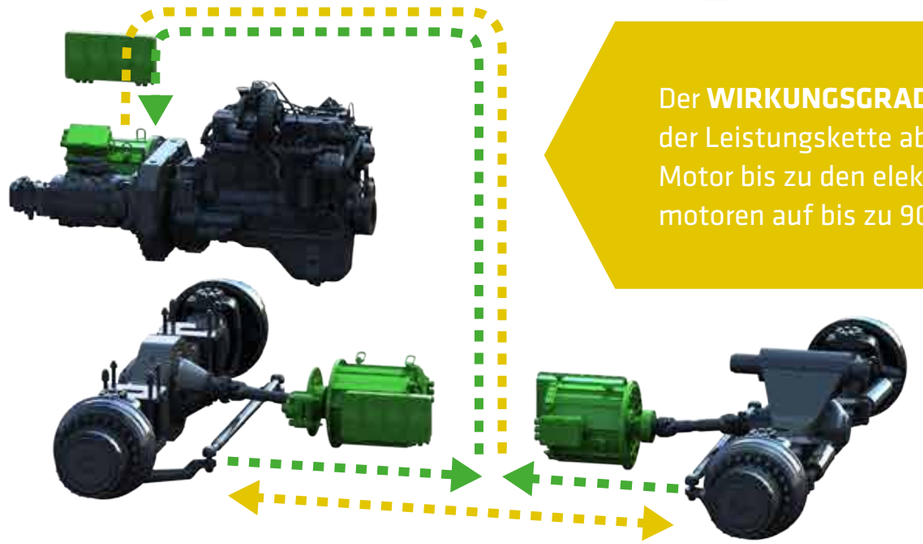

Der **WIRKUNGSGRAD** wird in der Leistungskette ab dem Diesel-Motor bis zu den elektrischen Fahrmotoren auf bis zu 90 % erhöht.

MEHR SICHERHEIT
MAXIMALER KOMFORT



Sicherheit durch uneingeschränkte Rundumsicht

Die MaxCab-Kabine bietet durch ein durchgehendes Scheibendesign eine uneingeschränkte Rundumsicht auf den Arbeitsbereich. Ein integriertes Monitorsystem mit Sicherheitskameras ergänzt das Sichtfeld und ermöglicht eine lückenlose Überwachung des gesamten Gefahrenbereichs.

Ergonomie und klimatisiertes Arbeitsumfeld

Das Innenraumdesign ist auf eine intuitive Bedienung und hohe Ergonomie ausgelegt. Eine leistungsfähige Klimaautomatik gewährleistet bei allen Witterungsbedingungen eine konstante Temperaturregelung und unterstützt so ein konzentriertes, ermüdungsfreies Arbeiten über die gesamte Schichtdauer.

Intelligente Steuerung und Systemdiagnose

Zentrale Steuereinheit ist das 10-Zoll-Touch-Display mit SENCON-System, das eine Überwachung des Maschinenstatus und einen schnellen Zugriff auf alle Kernfunktionen ermöglicht. Individuelle Fahrerprofile erlauben den sofortigen Zugriff auf personalisierte Einstellungen, während die automatische Batterietrennung beim Abschalten die Betriebssicherheit erhöht.



UMFASSENDE SICHERHEITS-EINRICHTUNGEN.

Sicher durch den Arbeitsalltag mit zahlreichen Sicherheitsfeatures, speziell entwickelt für den anspruchsvollen Holzumschlag. Zum Schutz von Mensch, Umgebung und Maschine.



Rohrbruchsicherung in Serie

Lasthalteventil für optimalen Arbeitsschutz.



Vollschutzgitter für die Kabine

zusätzliche Sicherheit durch ein robustes Vollschutzgitter speziell für den Holzeinsatz.



Freie Sicht auf den Arbeitsbereich

durch einen hinten angelegten Ausleger ist eine freie Sicht auf den gesamten Arbeitsbereich gegeben.



Kraftvolle LED-Strahler

für optimale Ausleuchtung des Arbeitsbereichs.



Optimale Kamera-überwachung

aller sicherheitsrelevanten Bereiche*.



Täglicher Service

und Betankung vom Boden aus

* Standardmäßig sind Kameras zur rechten Seite und zur Überwachung des Heckbereichs installiert. Weitere Kameras, z.B. am Stiel, auf Anfrage.

HOLZBAGGER MIT TRAILER.

Die Trailer-Lösung optimiert Fahrwege und maximiert die Nutzlast, sodass bis zu 4 x mehr Holz pro Fahrt transportiert werden kann, besonders wirtschaftlich bei langen Strecken.

Sehen Sie aktuelle Einsatzvideos zu nachhaltiger und effizienter Holzlogistik für Sägewerke | SENNEBOGEN 730 E Pick & Carry mit Trailer.

MEHR HOLZ PRO FAHRT UND WENIGER FAHRWEGE

- **Steigerung der Transportkapazität**
  Durch den Einsatz eines Anhängers erhöht sich die Nutzlast auf bis zu 60 Tonnen pro Fahrt. Im Vergleich zu herkömmlichen Geräten wie Log-Stackern bedeutet das über 150 % mehr Ladekapazität.
- **Weniger Fahrwege und geringerer Verbrauch**
  Durch die hohe Einzellast pro Fahrt verringern sich die erforderlichen Fahrstrecken um mehr als 60 %. Da für den Transport auf dem Trailer eine geringere Motorleistung pro Tonne Nutzlast benötigt wird, sinkt der spezifische Kraftstoffverbrauch im Vergleich zu Solofahrten deutlich.
- **Kundenspezifische Anhängerauslegung**
  Das Trailer-Konzept kann spezifisch auf jegliche Kundenanforderung zugeschnitten werden. Durch variable Konstruktionsmöglichkeiten lassen sich Nutzlasten von bis zu 60 Tonnen realisieren.

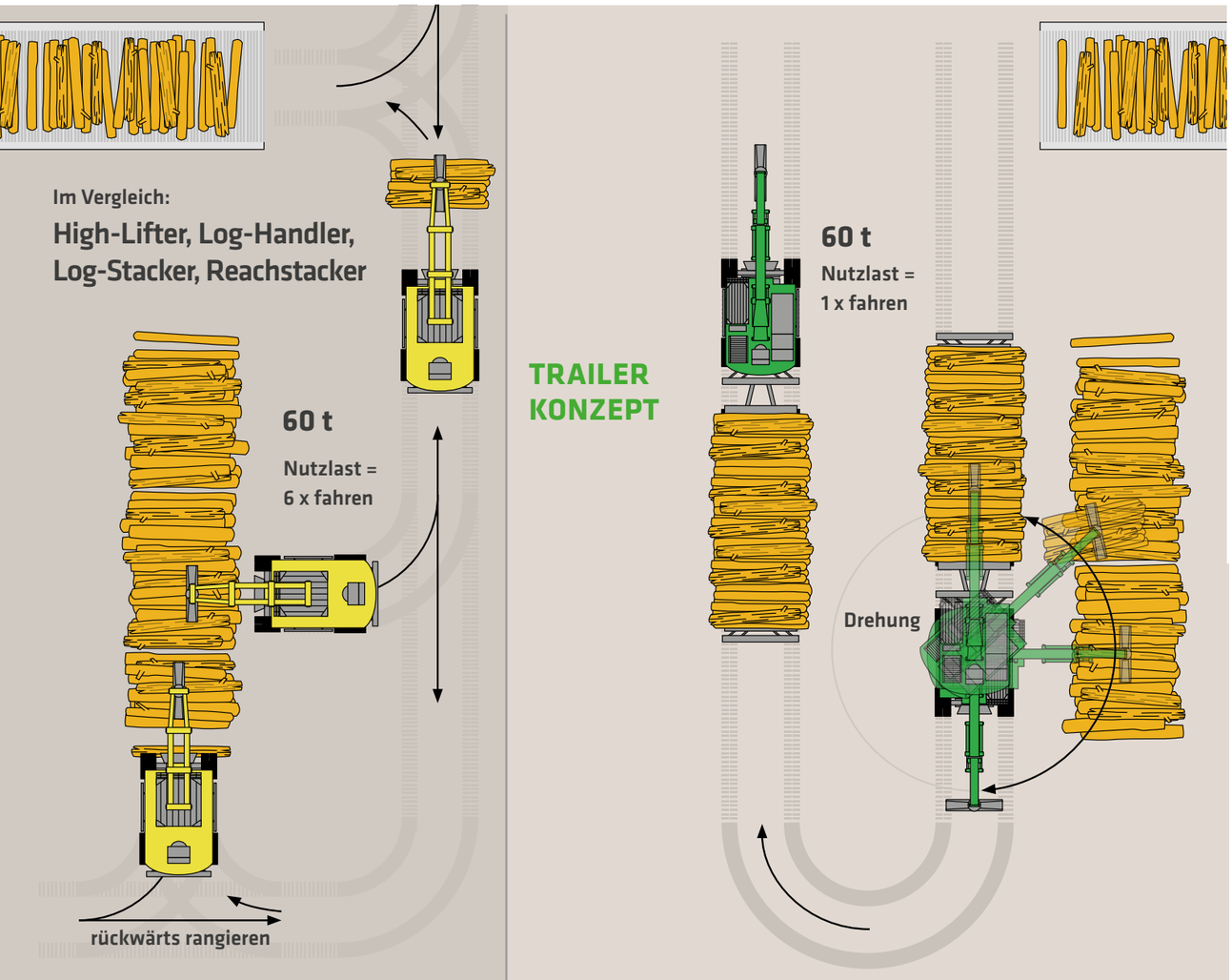



735 E - Durch den Trailer kann die vierfache Holzmenge in einer Fahrt transportiert werden; Deutschland



730 E Trailer - Durch die hohe Einzellast pro Fahrt verringern sich die erforderlichen Fahrstrecken um mehr als 60 %; Deutschland

MAXIMALE KRAFT IM EINSATZ



SENNEBOGEN 830 E Mobil Trailer - Holzumschlag bei Classen Fiberboard; Deutschland.

Reichweite und Stapelleistung
Die Maschine bietet eine Reichweite von bis zu 17 m, was das sichere Beladen selbst langer Anhänger ermöglicht. Zudem erreicht sie eine Stapelhöhe von 12 m, wodurch Lagerflächen optimal und platzsparend ausgenutzt werden können.

Maximale Übersicht und Sicherheit
Durch die hochfahrbare Kabine erreicht der Fahrer eine Augenhöhe von 5,80 m. Dies garantiert eine perfekte Übersicht über den Arbeitsbereich und die Ladung. Für zusätzliche Sicherheit im Betrieb sorgen die Abstützpratzen, die für maximale Stabilität sorgen.

Hohe Mobilität und enorme Zugkraft
Der Trailer ist für schwerste Lasten ausgelegt und kann ein Anhängergewicht von bis zu 100 t ziehen. Dank einer Bodenfreiheit von 440 mm und Single-großvolumiger Luftreifen (650/65 R25) behält das Fahrzeug auch in unwegsamen Gelände Traktion.



830 M-Trailer – enorme Zugkraft für Trailerbetrieb; Finnland



830 M-Trailer – Sehr gute Geländegängigkeit dank großer Bereifung und starken Fahrantrieben; Australien

BERECHNUNG **TRAILER MEHRLEISTUNG**



Mehrleistung durch Trailernutzung

= Transportvolumen mit Trailer (fm) - Greiferinhalt (fm) x $\left(\frac{\text{Be- und Entladevorgang mit Trailer (s)}}{\text{Be- und Entladevorgang ohne Trailer (s)}}\right)$

BEISPIEL

Transportvolumen ohne Trailer:

Greiferinhalt: 3,9 fm
Be- und Entladevorgang inkl. Fahrstrecke: 95 s

Transportvolumen mit Trailer:

Ladevolumen Trailer + Greiferinhalt: 46,1 + 3,9 fm = 50 fm
Be- und Entladevorgang inkl. Fahrstrecke: 600 s

Mehrleistung durch Trailernutzung je Fahrt mit Trailer (600 s)

= 50 fm - 3,9 fm x $\left(\frac{600\ s}{95\ s}\right)$ = 25,37 fm

= 6 Fahrten pro Stunde: 152,22 fm/h

= je 8-Stunden-Schicht: ~1 200 fm/8h

TRAILERKONFIGURATIONEN

7ER-SERIE MASCHINEN



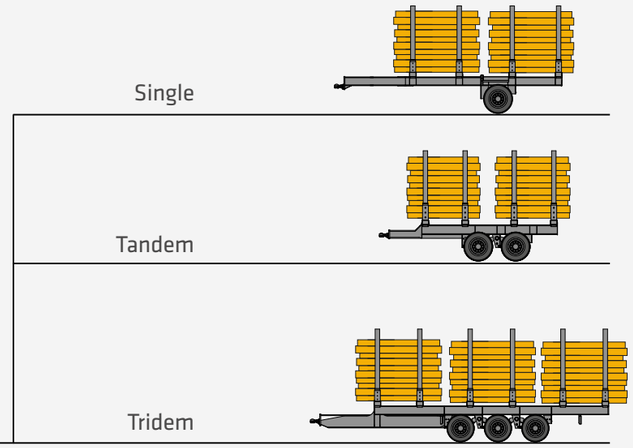

8ER-SERIE MASCHINEN



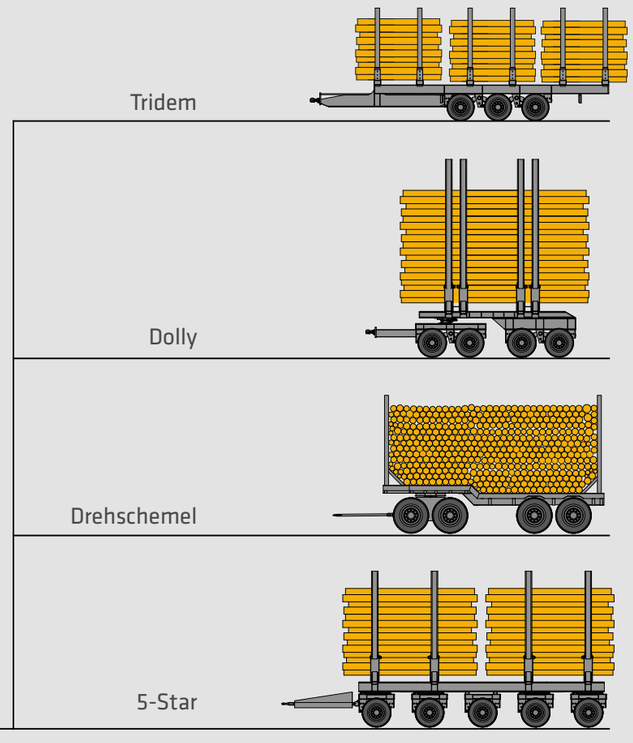

HOLZUMSCHLAG MIT SCHIENEN-PORTALAUFBAU.

Sehen Sie den automatisierten Rundholzplatz mit dem SENNEBOGEN 840 E und HOLTEC.

PORTALKRANLÖSUNG

Automation im Sägewerk: Partnerschaft von SENNEBOGEN und HOLTEC.

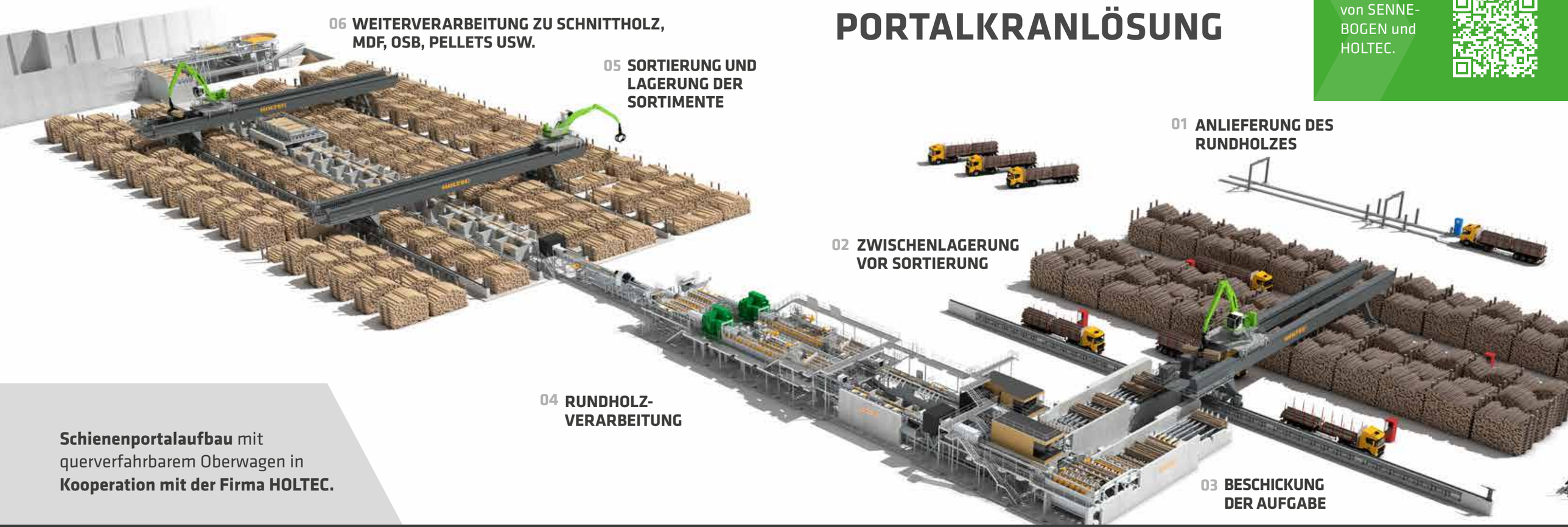

Schienenportalaufbau mit querverfahrbarem Oberwagen in **Kooperation mit der Firma HOLTEC.**



FLÄCHENAUSNUTZUNG

Durch die Portalkranlösung können Lagerflächen übersichtlicher, platzsparender und klar strukturiert werden. Meist kann bis zu 50 % mehr Fläche genutzt werden.



WARTUNGSAUFWAND

Elektro-Portalkrane kommen ohne Abgasnachbehandlung, Ölfilterwechsel oder klassische Motorenwartung aus, so reduzieren sich die laufenden Unterhaltskosten massiv.



ENERGIEEFFIZIENZ

Elektroantriebe haben einen deutlich höheren Wirkungsgrad als Dieselmotoren, wodurch die Energiekosten pro umgeschlagenem Festmeter sinken.



UMSCHLAGSLEISTUNG

Durch schienengeführte Fahrwege mit hoher Bewegungsdynamik und präziser Positionierung werden kurze Taktzeiten erzielt und Stillstandszeiten nahezu vollständig vermieden.

Anwendungsspezifische Systemlösungen ermöglichen einen energieeffizienten Materialfluss und sichern den störungsfreien Betrieb der Produktion.

HOLZUMSCHLAG - SYSTEMINTEGRATION.

Sehen Sie aktuelle Einsatzvideos zur Rundholzaufgabe mit einem Elektrobagger auf Portal – SENNEBOGEN 825 E.

OPTIMIERTER MATERIALFLUSS
IN PROZESSANLAGEN



- **Kosteneffizienz und reduzierte Wartungsaufwände**
  Der Einsatz von Elektroantrieben senkt die Betriebskosten um bis zu 50 %. Durch den Entfall von Öl- und Kraftstofffiltern sowie regelmäßigen Ölwechseln werden die Serviceaufwendungen auf ein Minimum reduziert.
- **Kontinuierliche Verfügbarkeit und Emissionsfreiheit**
  Durch den Wegfall von Betankungsvorgängen ist eine permanente Einsatzbereitschaft der Maschine gewährleistet. Der vollständig emissionsfreie Betrieb prädestiniert das System für den Einsatz in geschlossenen Hallen.
- **Optimierter Arbeitskomfort und Stabilität**
  Die stationäre Bauweise mit elastischer Lagerung kombiniert Platzeffizienz mit einer konstanten Traglast bei maximaler Standfestigkeit. Eine hochfahrbare Kabine für optimale Sichtverhältnisse sowie ein vibrationsfreier und geräuscharmer Antrieb gewährleisten höchsten Arbeitskomfort.

04 Systemintegration



835 Electro - Maschine mit Schienenunterwagen und Einspeisung per Stromschienen in der Prozess Beschickung, Russland



835 Electro – Aufbau-Maschine auf Laufwagen und Halbportal für effektivste Lagerlogistik; Deutschland

LAGERPLATZLOGISTIK
MIT NUR EINER EINZIGEN MASCHINE

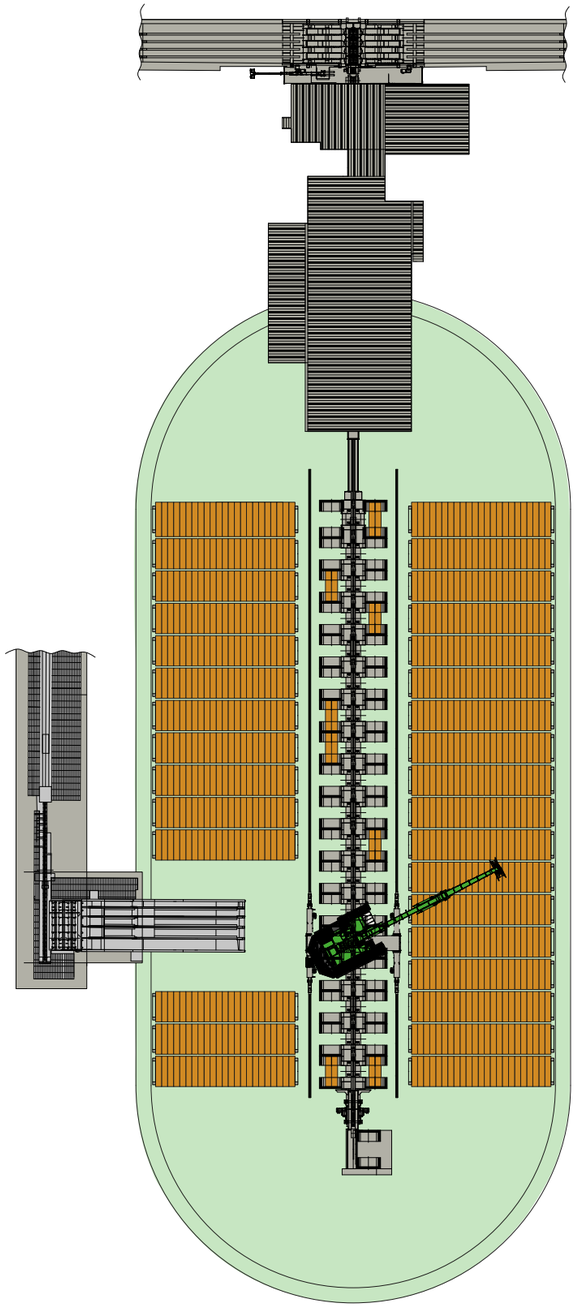

04 Systemintegration



835 G BEI BLUMER LEHMANN IN GOSSAU, SCHWEIZ

- **20 m Reichweite:** großer Arbeitsbereich für die Entleerung der Sortierboxen und Beschickung des Sägewerks
- **9 m Arbeitshöhe:** erhöhte Fahrerposition für optimale Übersicht über die Sortierlinie
- **180 m Fahrweg:** Gesamtstrecke der Schienenportalanlage

„Wir haben uns für den SENNEBOGEN 835 G entschieden, weil wir eine leistungsfähige, starke Maschine gesucht haben. Bisher sind wir sehr zufrieden und vor allem begeistert, mit welcher Power wir nun unsere Arbeiten an den Sortierboxen erledigen können.“

JOSUA PREISIG,
Produktionsleiter bei Blumer Lehmann

Weitergedacht.
Die G-Serie.

SENcon

LANGE LEBENSDAUER, HOHE WERTSTABILITÄT

- Durch robuste Bauweise und hochwertige Komponenten zuverlässig und leistungsstark im Einsatz
- Temperaturgeregeltes Kühlsystem, ausgelegt und getestet für Schwersteinsätze und hohe Umgebungstemperatur

AUSGEREIFTE UND MODERNSTE TECHNIK

- Konsequente Auslegung auf den anspruchsvollen Materialumschlag
- Erhöhter Wirkungsgrad dank Mehrkreishydraulik sowie optimierter Schlauch- und Rohrverlegung

INNOVATIVE ANTRIEBSTECHNIK

- Modernste Motore, Antriebs- und Abgassysteme nach neuestem Stand der Technik (Stufe V)
- Betankung mit alternativem Kraftstoff HVO möglich

EINFACH IN WARTUNG UND SERVICE

- Weniger Service-Einsätze vor Ort dank SENcon Remote-Diagnosen
- Ideale Zugänglichkeit zu allen eindeutig gekennzeichneten Komponenten für eine einfache Wartung

SENcon DIE MASCHINEN-STEUERUNG DER ZUKUNFT

Das moderne Steuerungssystem SENcon bietet einen ganzheitlichen Komfort für Fahrer, Flottenbetreiber und Servicepersonal. Assistenzsysteme erhöhen die Arbeitssicherheit, Arbeitsprozesse werden effizienter und Ferndiagnosen schnell und einfach. Durch die Auswertung von Maschinendaten optimieren Sie den Einsatz und reduzieren den CO_2-Fußabdruck der Maschine.



1. Fahrerkomfort der Zukunft dank moderner Assistenzsysteme

- Schnelles Einrichten & Aufrufen umfassender Fahrerprofile
- Integrierte Sicherheitssysteme (z.B. Arbeitsbereichsbegrenzung)
- Sichere Maschinenbewegungen durch teilautonome Fahrbewegungen
- Vorbereitung für die Fernsteuerung und komplett automatisierte Fahrbewegungen



2. Effektiver Remote Service senkt Kosten und spart Zeit

- Auslesen und analysieren der Maschinendaten von jedem beliebigen Standort
- State-of-the-Art Diagnose-Tool für effektive Ferndiagnosen
- Gewährleistung der bestmöglichen Maschinenverfügbarkeit und Betriebssicherheit

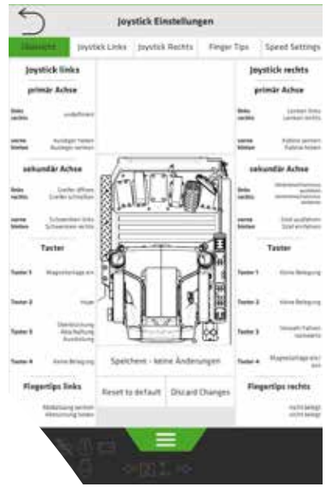



Schneller Zugriff auf alle wichtigen Funktionen über das große 10 Zoll-Touchdisplay

3. Immer auf dem neuesten Stand: Software-Updates Over-the-Air (SOTA)

- Effizientes Aufspielen neuer Funktionen der Maschinensteuerung aus der Ferne ohne physischen Eingriff in die Maschine
- Stetiges Arbeiten mit dem neuesten Stand der Technik
  - Die Maschine bleibt maximal verfügbar und flexibel einsetzbar



4. Intelligente Analysen der Maschinendaten

- In der Kombination mit dem Telematiksystem SENtrack werden die Maschinendaten aus SENcon zu wertvollen Informationen über Arbeitsprozesse und den Maschinenzustand
- Funktionen wie die Baggerwaage gewährleisten den Blick auf die aktuell erzielte Umschlagsleistung
- Optimierung von Maschinen im Einsatz: Einfach und effektiv

05 Produktübersicht

FÜR JEDE HERAUSFORDERUNG
DIE RICHTIGE LÖSUNG

PICK & CARRY



724G | 726G | 730E | 735E ELECTRIC DRIVE

	123 kW	129 kW	168 kW	209 kW
Motor				
Polterhöhe	9 m	9 m	10 m	10 m
Traglast bei voller Auslage	2,9 t	3,7 t	4,3 t	6,3 t
Einsatzgewicht	29 t	31 t	34,1 t	43,9 t
Maschinenbreite	3000 mm	3320 mm	3320 mm	3680 mm

TRAILER



830E

PORTAL



835E ELECTRO

	168 kW	273 kW
Motor		
Reichweite	17 m	20 m
Einsatzgewicht	43,5 t	je nach Portalgröße
Maschinenbreite	3,255 m	je nach Portalgröße

Technische Änderungen vorbehalten.

Technische Änderungen vorbehalten.
* optional

Der Kompakte.

724G

Der 724 G ermöglicht effizienten und kraftstoffsparenden Holzumschlag auf engem Raum.



- **29 t Einsatzgewicht**
- **123 kW**
- **bis zu 9 m Polterhöhe**

724G



724 G Pick & Carry; Österreich

„Die Zug- und Hubkraft des 724 G ist der Wahnsinn, ebenso wie die hervorragende Standfestigkeit. Von der Schnelligkeit her habe ich die Maschine schon mit einem Ferrari verglichen - sie ist extrem spritzig, wendig und agil."

THOMAS TAUCHER,
Holzhof Schmidt, Österreich



724 G Pick & Carry; Österreich

TRAGLASTWERTE K11

MF33

MAXCAB
1 m starre Erhöhung

7,5 m Kompaktausleger
4,5 m Greiferstiel

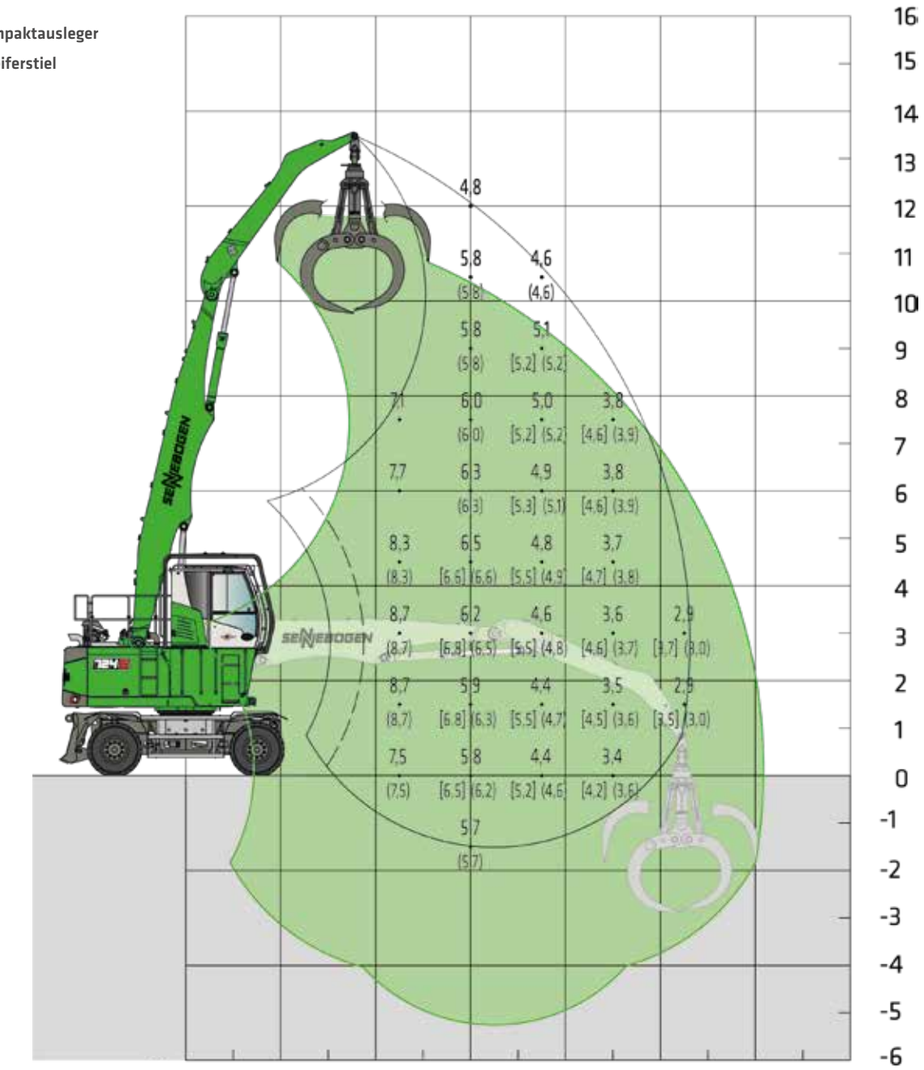

Maschine
spiegelbildlich
dargestellt

20240226120946
20240226123522

Anmerkungen:
Alle Traglastwerte sind in Tonnen (t) angegeben und gelten am Stielende ohne Anbaugeräte auf tragfähigem, festem und ebenem Untergrund. Anbaugeräte wie Greifer, Lasthaken usw. sind Teil der angegebenen Traglastwerte. Die angegebenen Werte gelten für den stationären Einsatz bei einem Arbeitsbereich von 360°, auf Rädern ohne Abstützungen und bei blockierter Pendelachse. Die Werte in eckigen Klammern [ ] gelten für den stationären Einsatz bei einer Oberwagenstellung längs zum Unterwagen, auf Rädern, ohne Abstützungen und bei blockierter Pendelachse. Sie betragen gemäß ISO 10567 75 % der statischen Kipplast oder 87 % der hydraulischen Hubkraft. Die Werte in runden Klammern () gelten für den Fahrbetrieb bei einer Oberwagenstellung längs zum Unterwagen, auf Rädern, ohne Abstützungen und, auf Rädern und bei aktivierter Pendelachse. Sie betragen nach DIN EN 474-5 60 % der statischen Kipplast. Wird die Maschine im Hebezeugeinsatz stationär betrieben, muss sie gemäß DIN EN 474-5 mit Rohrbruchsicherungen an den Hubzylindern des Auslegers und einer Überlastwarneinrichtung ausgestattet sein.

ABMESSUNGEN

Transportbreite: 3000 mm

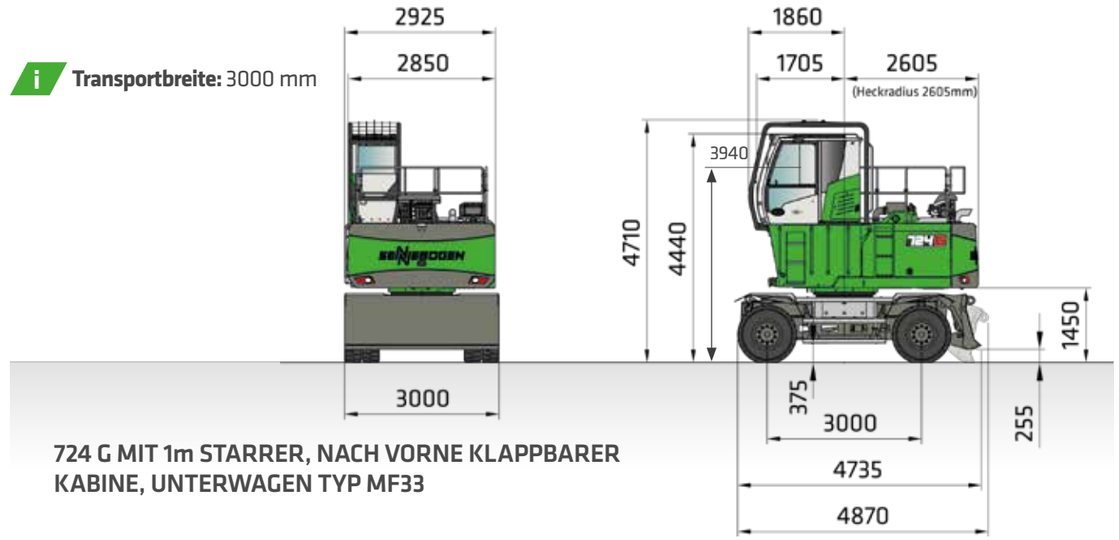

724 G MIT 1m STARRER, NACH VORNE KLAPPBARER KABINE, UNTERWAGEN TYP MF33

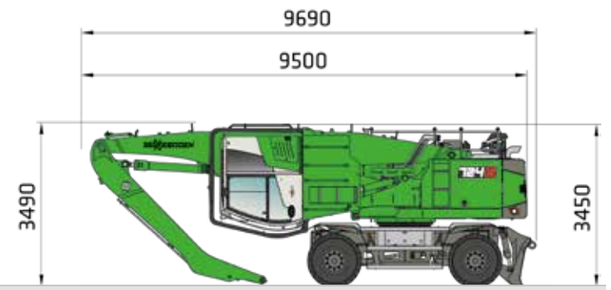

724 G TRANSPORTMASSE

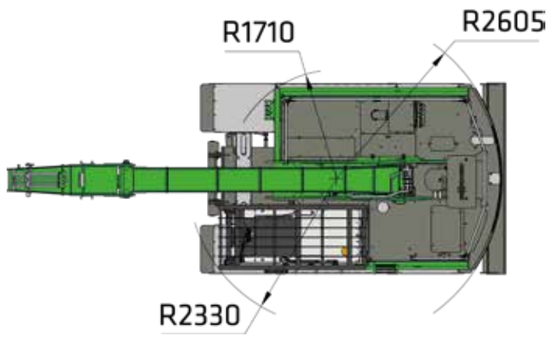

724 G SCHWENKRADIEN

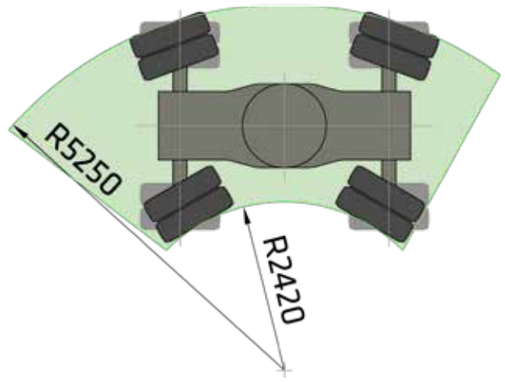

724 G WENDERADIUS

Maßangaben in [mm]

Technische Änderungen vorbehalten.

Der Universelle.

726 G

Der 726 G überzeugt mit hoher Manövrierfähigkeit und ermöglicht eine optimale Nutzung des verfügbaren Platzes.



31 t Einsatzgewicht

129 kw

bis zu 9 m Polterhöhe



726 G Pick & Carry; Deutschland



726 G Pick & Carry; Deutschland

TRAGLASTWERTE K11

MF35

MAXCAB
1 m starre Erhöhung

8,0 m Kompaktausleger
4,5 m Greiferstiel

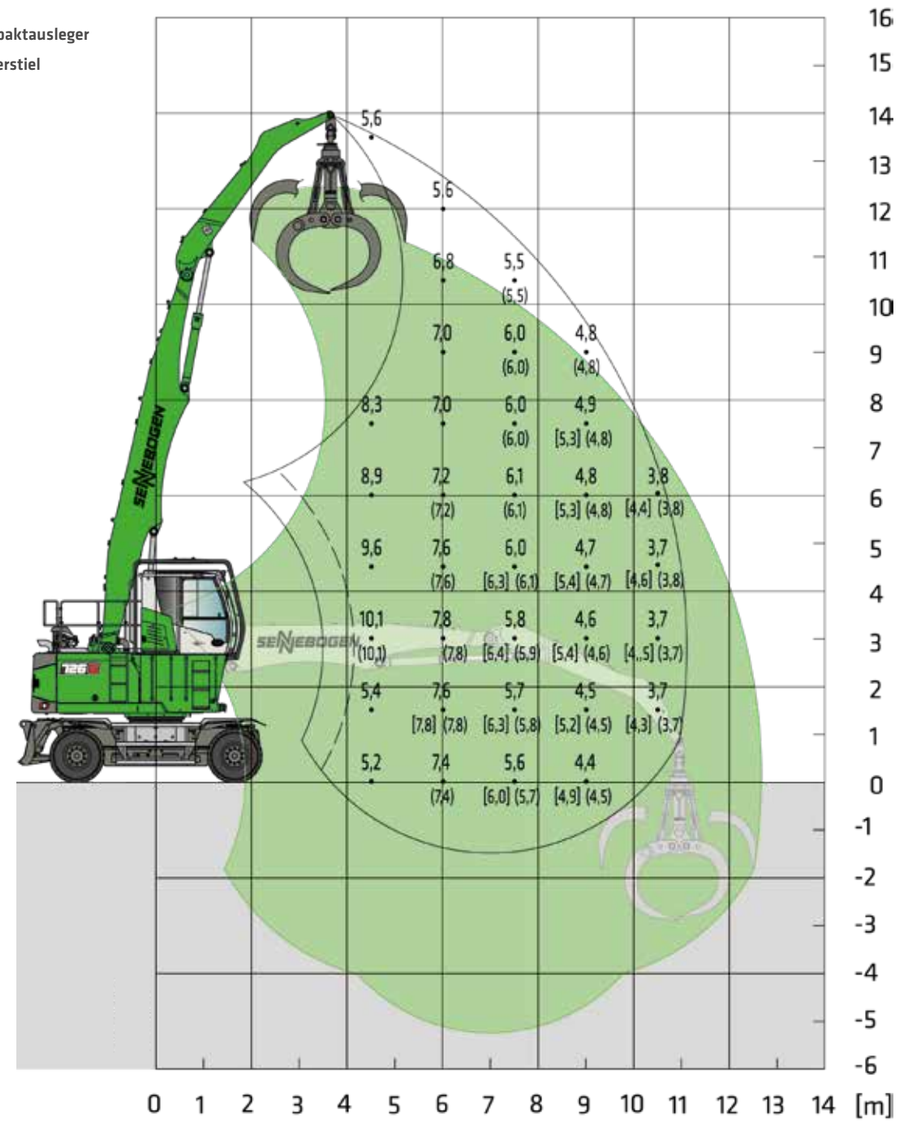

Maschine
spiegelbildlich
dargestellt

20250131152949
20250131151812

Anmerkungen:
Alle Traglastwerte sind in Tonnen (t) angegeben und gelten am Stielende ohne Anbaugeräte auf tragfähigem, festem und ebenem Untergrund. Anbaugeräte wie Greifer, Lasthaken usw. sind Teil der angegebenen Traglastwerte. Die angegebenen Werte gelten für den stationären Einsatz bei einem Arbeitsbereich von 360°, auf Rädern ohne Abstützungen und bei blockierter Pendelachse. Die Werte in eckigen Klammern [ ] gelten für den stationären Einsatz bei einer Oberwagenstellung längs zum Unterwagen, auf Rädern, ohne Abstützungen und bei blockierter Pendelachse. Sie betragen gemäß ISO 10567 75 % der statischen Kipplast oder 87 % der hydraulischen Hubkraft. Die Werte in runden Klammern () gelten für den Fahrbetrieb bei einer Oberwagenstellung längs zum Unterwagen, auf Rädern, ohne Abstützungen und, auf Rädern und bei aktivierter Pendelachse. Sie betragen nach DIN EN 474-5 60 % der statischen Kipplast. Wird die Maschine im Hebezeugeinsatz stationär betrieben, muss sie gemäß DIN EN 474-5 mit Rohrbruchsicherungen an den Hubzylindern des Auslegers und einer Überlastwarneinrichtung ausgestattet sein.

ABMESSUNGEN

Transportbreite: 3320 mm

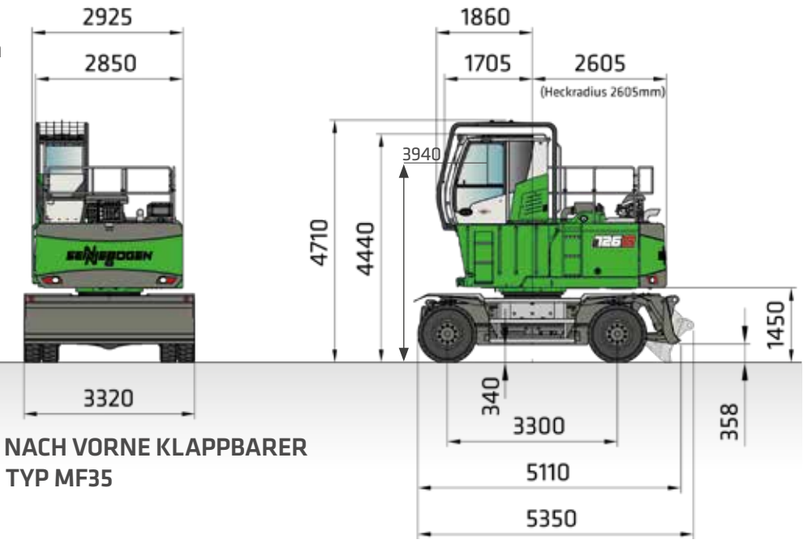

726 G MIT 1m STARRER, NACH VORNE KLAPPBARER KABINE, UNTERWAGEN TYP MF35

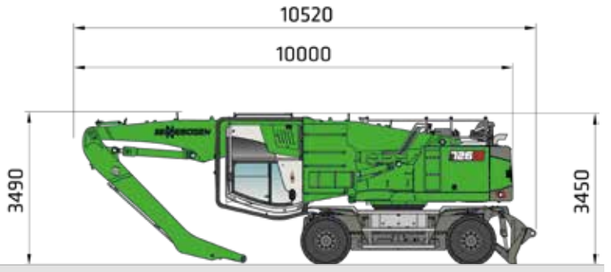

726 G TRANSPORTMASSE

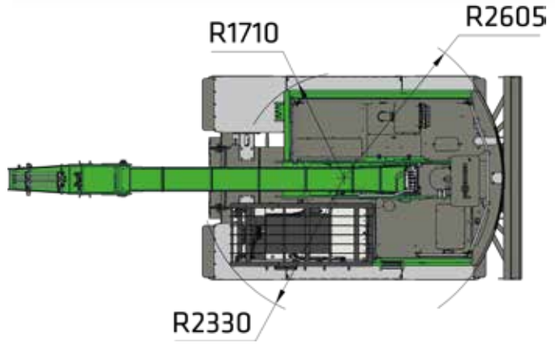

726 G SCHWENKRADIEN

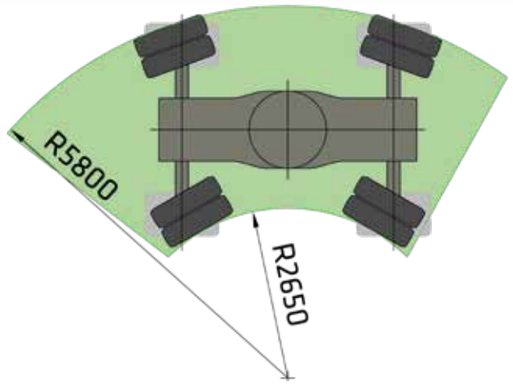

726 G WENDERADIUS

Maßangaben in [mm]

Der Stapelprofi.

730E

Mit einer Stapelhöhe von bis zu 10 m meistert der 730 E jede Herausforderung und eine effiziente Rundholzlogistik in Ihrem Betrieb.



- **34,1 t Einsatzgewicht**
- **168 kw**
- **bis zu 10 m Polterhöhe**



730 E Pick & Carry; Lettland



730 E Pick & Carry; UK

TRAGLASTWERTE K11

MF37

MAXCAB
1 m starre Erhöhung

8,2 m Kompaktausleger
4,7 m Greiferstiel

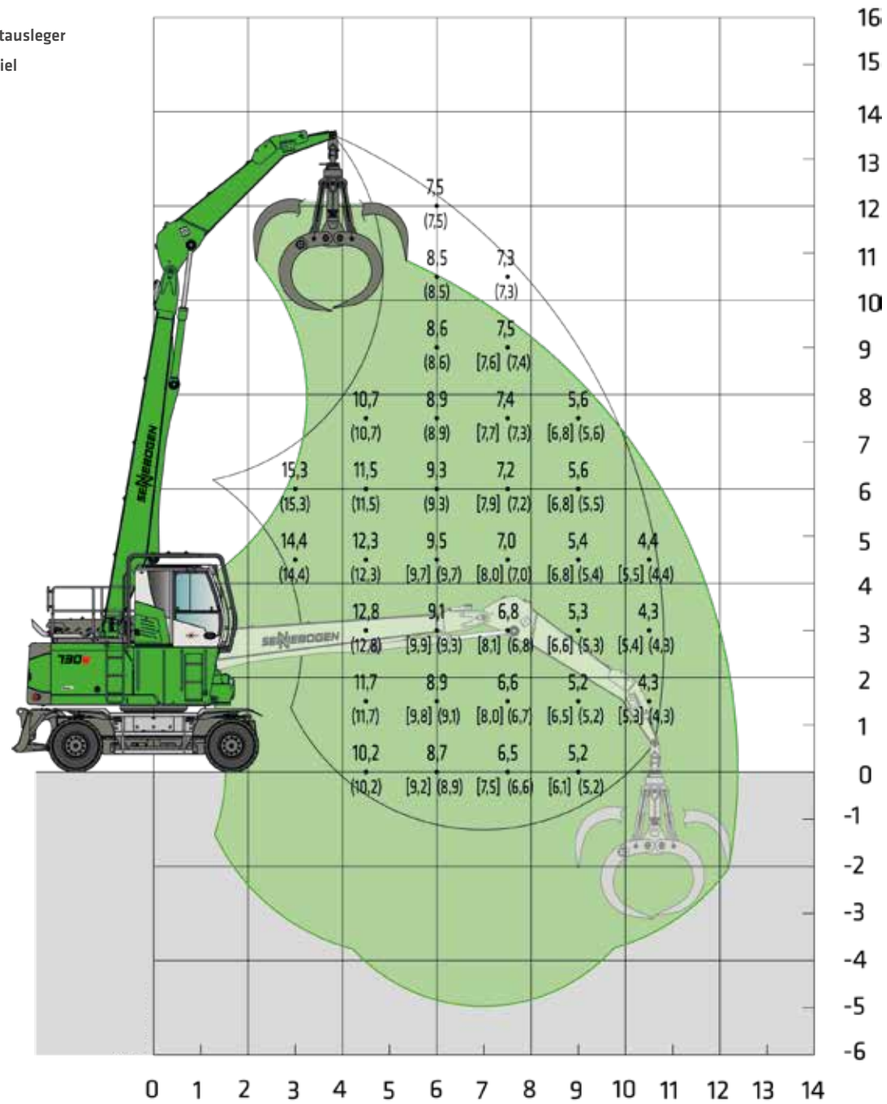

Maschine
spiegelbildlich
dargestellt

20160216094150
20160216100212

Anmerkungen:
Alle Traglastwerte sind in Tonnen (t) angegeben und gelten am Stielende ohne Anbaugeräte auf tragfähigem, festem und ebenem Untergrund. Anbaugeräte wie Greifer, Lasthaken usw. sind Teil der angegebenen Traglastwerte. Die angegebenen Werte gelten für den stationären Einsatz bei einem Arbeitsbereich von 360°, auf Rädern ohne Abstützungen und bei blockierter Pendelachse. Die Werte in eckigen Klammern [ ] gelten für den stationären Einsatz bei einer Oberwagenstellung längs zum Unterwagen, auf Rädern, ohne Abstützungen und bei blockierter Pendelachse. Sie betragen gemäß ISO 10567 75 % der statischen Kipplast oder 87 % der hydraulischen Hubkraft. Die Werte in runden Klammern () gelten für den Fahrbetrieb bei einer Oberwagenstellung längs zum Unterwagen, auf Rädern, ohne Abstützungen und, auf Rädern und bei aktivierter Pendelachse. Sie betragen nach DIN EN 474-5 60 % der statischen Kipplast. Wird die Maschine im Hebezeugeinsatz stationär betrieben, muss sie gemäß DIN EN 474-5 mit Rohrbruchsicherungen an den Hubzylindern des Auslegers und einer Überlastwarneinrichtung ausgestattet sein.

Technische Änderungen vorbehalten.

ABMESSUNGEN

Transportbreite: 3320 mm

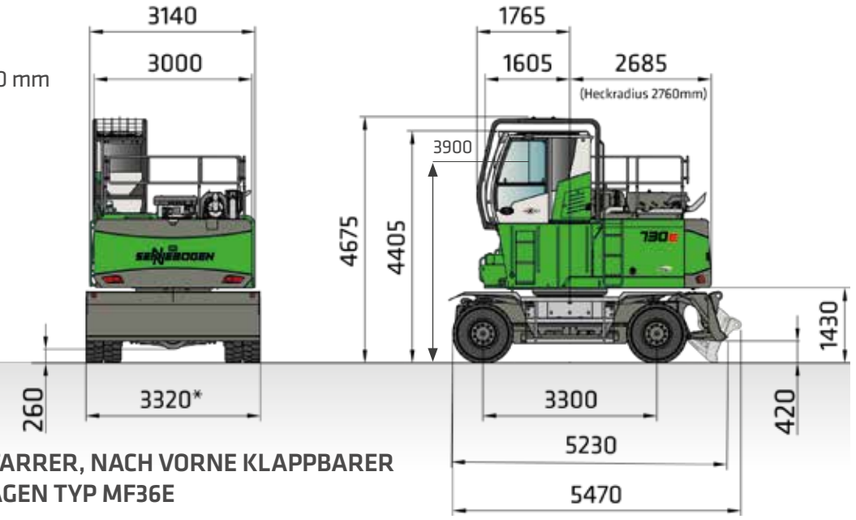

730 MHD MIT 1m STARRER, NACH VORNE KLAPPBARER KABINE, UNTERWAGEN TYP MF36E

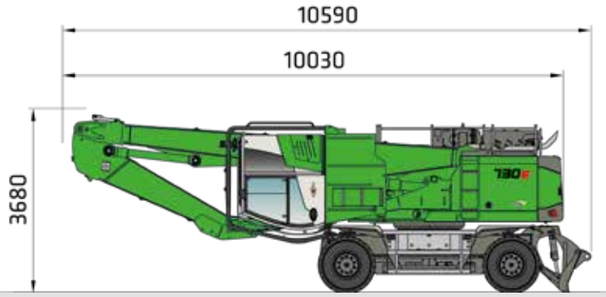

730 MHD TRANSPORTMASSE

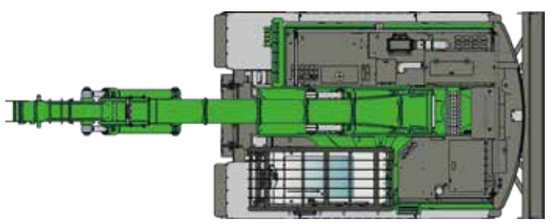

730 M SCHWENKRADIEN

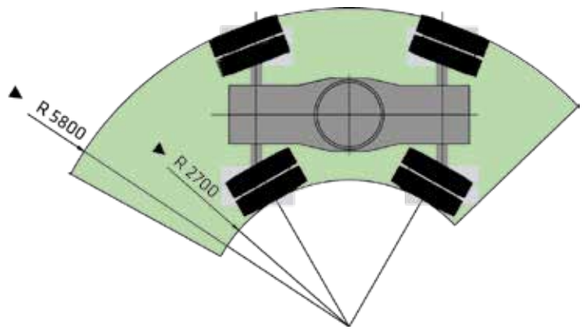

730 M WENDERADIUS

Maßangaben in [mm]

Technische Änderungen vorbehalten.

Die Benchmark.

735E

ELECTRIC DRIVE

Der elektrische Antrieb im Unterwagen des 735 E und das intelligente Energie-Management-System reduzieren den Energieverbrauch um bis zu 30 %.



43,9 t Einsatzgewicht

Diesel: bis zu 237 kW
Electric Drive: bis zu 209 kW

bis zu 10 m Polterhöhe

„Ich bin jedes Mal erstaunt über die Leichtigkeit, mit der der 735 E mit elektrischem Fahrantrieb die beachtliche Steigung schafft. Generell merkt man im Anhängerbetrieb keinen Unterschied. Die Fahrdynamik des 735 E ist wirklich beeindruckend.“

ANDREAS NÖLKE,
Fahrer bei Pieper Holz



735 E mit Trailer; Deutschland



Einfacher Transport des 735 E mit Hilfe eines Tiefladers

TRAGLASTWERTE K11

MF37

MAXCAB
1 m starre Erhöhung

8,2 m Kompaktausleger
4,7 m Greiferstiel

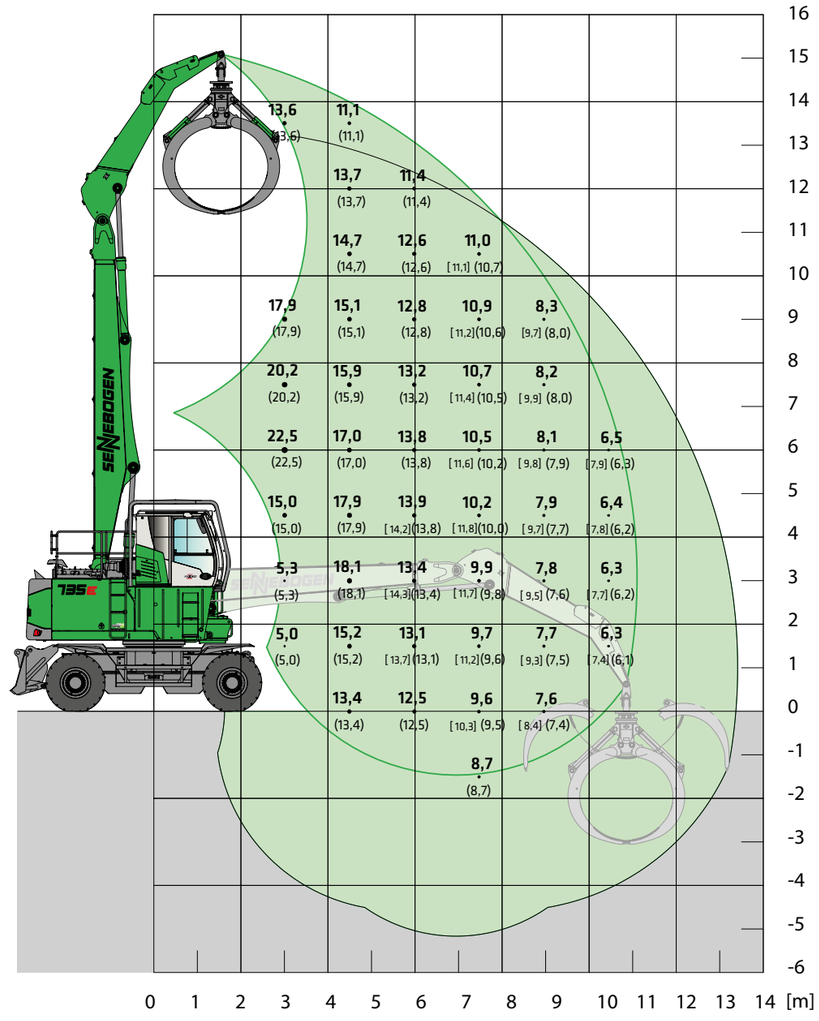

Maschine
spiegelbildlich
dargestellt

20140616124913
20141128105027

Anmerkungen:
Alle Traglastwerte sind in Tonnen (t) angegeben und gelten am Stielende ohne Anbaugeräte auf tragfähigem, festem und ebenem Untergrund. Anbaugeräte wie Greifer, Lasthaken usw. sind Teil der angegebenen Traglastwerte. Die angegebenen Werte gelten für den stationären Einsatz bei einem Arbeitsbereich von 360°, auf Rädern ohne Abstützungen und bei blockierter Pendelachse. Die Werte in eckigen Klammern [ ] gelten für den stationären Einsatz bei einer Oberwagenstellung längs zum Unterwagen, auf Rädern, ohne Abstützungen und bei blockierter Pendelachse. Sie betragen gemäß ISO 10567 75 % der statischen Kipplast oder 87 % der hydraulischen Hubkraft. Die Werte in runden Klammern () gelten für den Fahrbetrieb bei einer Oberwagenstellung längs zum Unterwagen, auf Rädern, ohne Abstützungen und, auf Rädern und bei aktivierter Pendelachse. Sie betragen nach DIN EN 474-5 60 % der statischen Kipplast. Wird die Maschine im Hebezeugeinsatz stationär betrieben, muss sie gemäß DIN EN 474-5 mit Rohrbruchsicherungen an den Hubzylindern des Auslegers und einer Überlastwarneinrichtung ausgestattet sein.

TRAGLASTWERTE K12

MF37

MAXCAB
1 m starre Erhöhung

8,2 m Kompaktausleger
5,7 m Greiferstiel

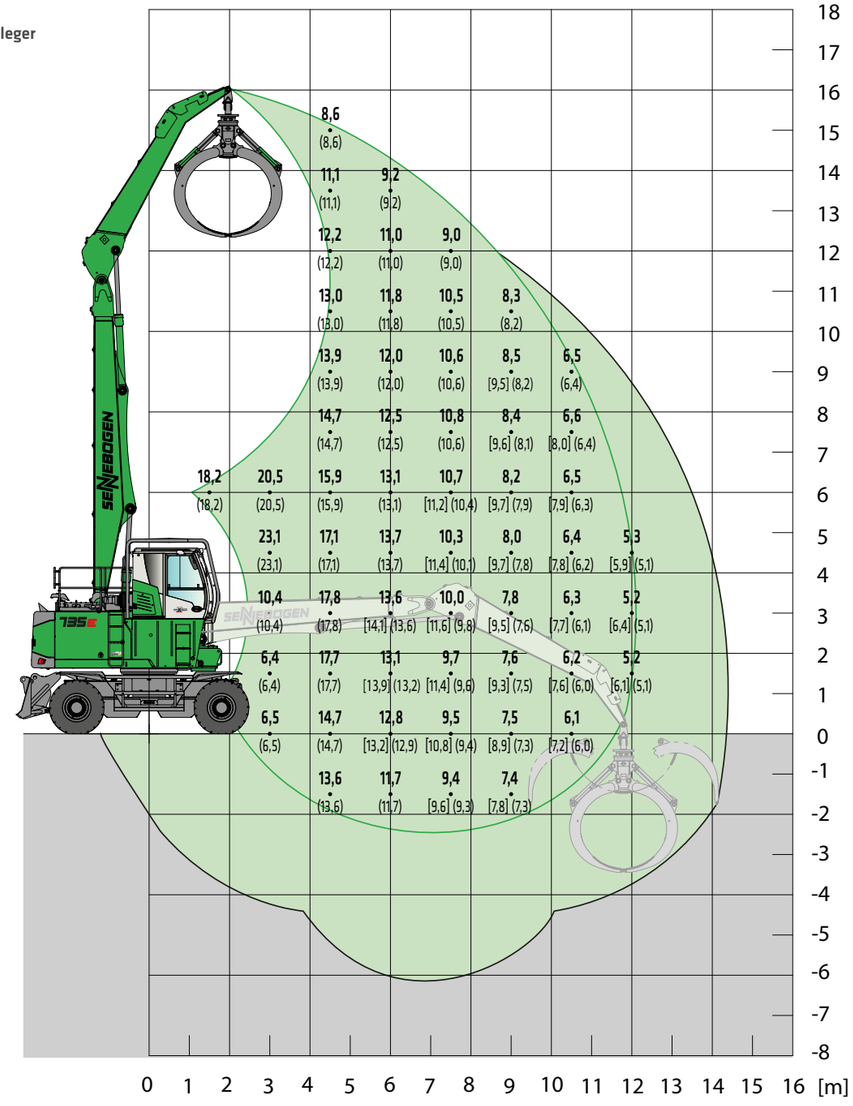

Maschine
spiegelbildlich
dargestellt

20160609100427
20160609101152

Anmerkungen:
Alle Traglastwerte sind in Tonnen (t) angegeben und gelten am Stielende ohne Anbaugeräte auf tragfähigem, festem und ebenem Untergrund. Anbaugeräte wie Greifer, Lasthaken usw. sind Teil der angegebenen Traglastwerte. Die angegebenen Werte gelten für den stationären Einsatz bei einem Arbeitsbereich von 360°, auf Rädern ohne Abstützungen und bei blockierter Pendelachse. Die Werte in eckigen Klammern [ ] gelten für den stationären Einsatz bei einer Oberwagenstellung längs zum Unterwagen, auf Rädern, ohne Abstützungen und bei blockierter Pendelachse. Sie betragen gemäß ISO 10567 75 % der statischen Kipplast oder 87 % der hydraulischen Hubkraft. Die Werte in runden Klammern () gelten für den Fahrbetrieb bei einer Oberwagenstellung längs zum Unterwagen, auf Rädern, ohne Abstützungen und, auf Rädern und bei aktivierter Pendelachse. Sie betragen nach DIN EN 474-5 60 % der statischen Kipplast. Wird die Maschine im Hebezeugeinsatz stationär betrieben, muss sie gemäß DIN EN 474-5 mit Rohrbruchsicherungen an den Hubzylindern des Auslegers und einer Überlastwarneinrichtung ausgestattet sein.

ABMESSUNGEN

i **Transportbreite:** 3680 mm

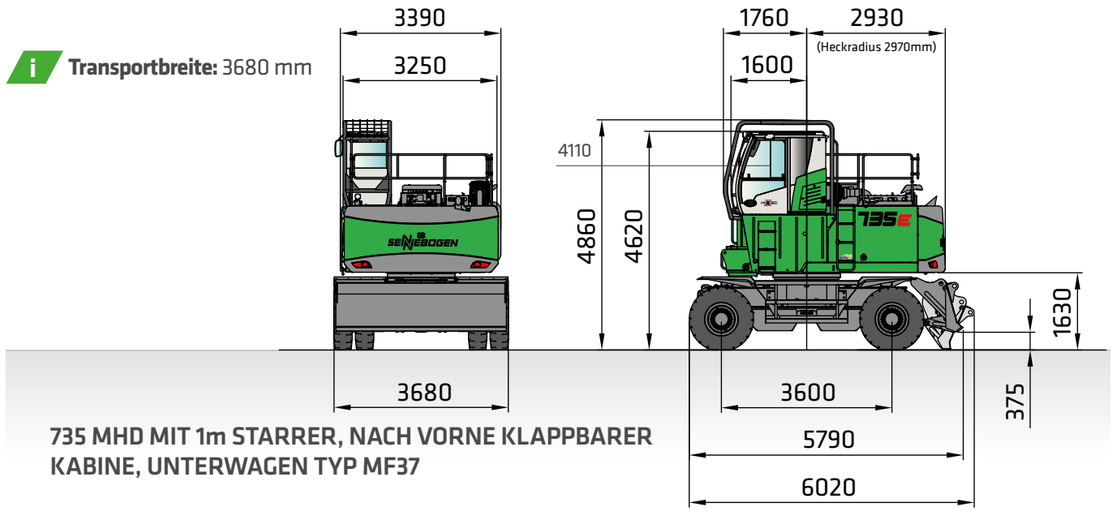

735 MHD MIT 1m STARRER, NACH VORNE KLAPPBARER KABINE, UNTERWAGEN TYP MF37

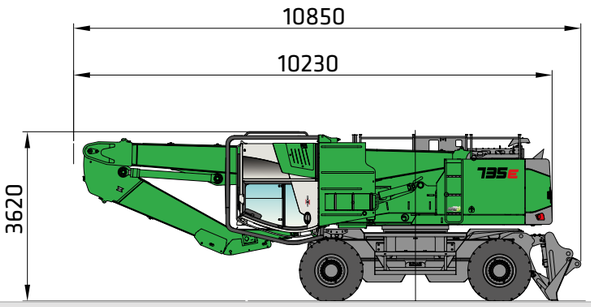

735 MHD TRANSPORTMASSE

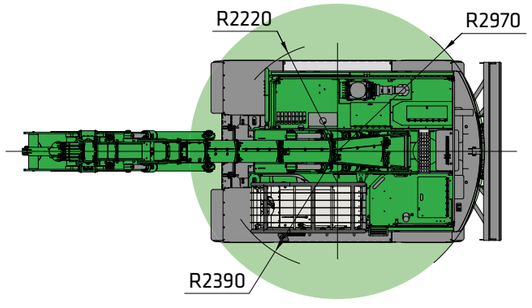

735 M SCHWENKRADIEN

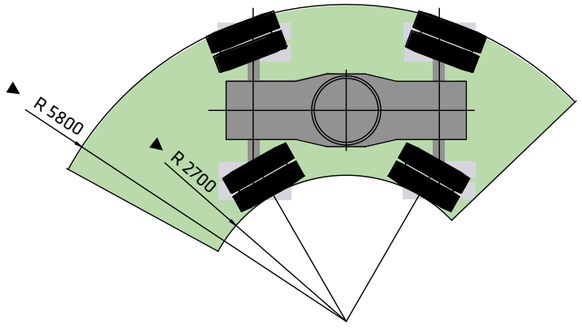

735 M WENDERADIUS

Maßangaben in [mm]

Technische Änderungen vorbehalten.

TECHNISCHE DATEN, AUSSTATTUNG

	MOTOR			
	724 G	**726 G**	**730 E**	**735 E** Electric Drive
TYP	**Stufe V:** Cummins B 4.5 Motor-Nennleistung: 123 kW/2200 min^{-1} Betriebspunkt Standard: 123 kW/2200 min^{-1} Betriebspunkt ECO: 126 kW/2000 min^{-1} Leerlauf-Stopp-Automatik	**Stufe V:** Cummins B 4.5 Motor-Nennleistung: 129 kW/2200 min^{-1} Betriebspunkt Standard: 129 kW/2200 min^{-1} Betriebspunkt ECO 129 kW/2200 min^{-1} Leerlauf-Stopp-Automatik	**Stufe V:** Cummins B6.7 FR95889 Motor-Nennleistung: 168 kW/2200 min^{-1} Betriebspunkt Standard: 186 kW/2000 min^{-1} Betriebspunkt ECO: 188 kW/1850 min^{-1} **Stufe IIIa:** Cummins QSB 6.7 FR96045 Motor-Nennleistung: 164 kW/2000 min^{-1} Betriebspunkt Standard: 164 kW/2000 min^{-1} Betriebspunkt ECO: 170 kW/1850 min^{-1}	**Stufe V:** Cummins B6.7 FR95889 Motor-Nennleistung: 194 kW/2200 min^{-1} Betriebspunkt Standard: 209 kW/1750 min^{-1} Betriebspunkt ECO: 206 kW/1600 min^{-1}
KÜHLUNG	wassergekühlt, Kühlerventilator mit automatischer Drehrichtungsumschaltung im Intervall			
HUBRAUM	4,5 l	4,5 l	6,7 l	6,7 l
ZYLINDERZAHL	4	4	6	6
BATTERIEN	2 x 110 Ah	2 x 110 Ah	2 x 150 Ah	2 x 155 Ah
ELEKTRISCHE ANLAGE	24 V	24 V	24 V	24 V
KRAFTSTOFF-FILTER	Inklusive elektrisch (24 V) beheizbarem Wasserabscheider			
LUFTFILTER	Trockenfilter mit integriertem Vorabscheider, automatischem Staubaustrag, Verschmutzungsanzeige			
OPTIONEN	Elektrische Betankungspumpe Motorkühlmittelvorwärmung Feuerlöschsystem Tieftemperaturpaket Zyklon-Vorabscheider für Einsätze mit hoher Staubbelastung Batterievorwärmung			

TANKINHALTE	724 G	726 G	730 E	735 E Electric Drive
KRAFTSTOFFTANK	300 l	300 l	450 l	560 l
Ad Blue	34,5 l	34,5 l	45 l	75 l
HYDRAULIKTANK	240 l	240 l	390 l	390 l
ZENTRALSCH-MIERANLAGE	Automatische Zentralschmieranlage für Ausrüstung und Drehkranzlaufbahn, Anzeige von Stör- und Leermeldung über SENCON		Automatische Zentralschmieranlage für Ausrüstung und Drehkranzlaufbahn	

EINSATZGEWICHT	724 G	726 G	730 E	735 E Electric Drive
MASSE	ca. 29.000 kg Basismodell 724 M ohne Schiebeschild, einschließlich 1,25 m² Greifer	ca. 31.000 kg Basismodell 726 M ohne Schiebeschild, einschließlich 1,75 m² Greifer	ca. 34.100 kg Basismodell 730 M mit Schiebeschild, einschließlich 2,0 m² Greifer	ca. 43.900 kg Basismodell 750 M mit Schiebeschild, einschließlich 3,0 m² Greifer
HINWEIS	Das Einsatzgewicht variiert je nach Ausstattung und Ausrüstung. Technische Änderungen vorbehalten!			

OBERWAGEN	724 G	726 G	730 E	735 E Electric Drive
BAUART	Verwindungssteife Kastenbauweise mit optimierter Kinematik für Pick & Carry Einsatz, präzisionsbearbeitet; Längsrichtung eingebauter Motor			
ZENTRAL-SCHMIERUNG	Automatische Zentralschmierung für die Zentralausrüstung und Drehkranzlaufbahn			
KÜHLSYSTEM	Kühlanlage mit drei Kühlkreisen und bedarfsgerechter Lüfterregelung; Kühlluftführung; Ladeluftkühlung; Luftführung direkt vom Motor			
SICHERHEIT	Umlaufendes Oberwagengeländer, abschraubbar für Transporthöhe 1100 mm		Umlaufendes Oberwagengeländer, abschraubbar für Transporthöhe 1100 mm; Notsteuerung zur Gewährleistung der Maschinenverfügbarkeit	
OPTIONEN	LED-Lichtpaket; Positionierbremse über Fußpedal; Feuerlöscher; Tieftemperaturpaket; elektrische Hydrauliktankvorwärmung; LED-Blitzleuchten; Kompressor zur Reinigung			

Technische Daten

HYDRAULIKSYSTEM	724 G	726 G	730 E	735 E Electric Drive
SYSTEMART	Load Sensing / LUDV Hydrauliksystem; Mehrkreishydraulik, elektrohydraulisch vorgesteuerte Arbeitsfunktion		Load Sensing / LUDV Hydrauliksystem; pilotgesteuerte Arbeitsfunktion	
FÖRDERMENGE – ARBEITS-HYDRAULIK	max. 405 l/min		max. 740 l/min	max. 615 l/min
FÖRDERMENGE FAHRHYDRAULIK	max. 267 l/min		-	-
BETRIEBSDRUCK – ARBEITS-HYDRAULIK	bis 350 bar			
BETRIEBSDRUCK – FAHRHYDRAULIK	bis 400 bar		–	–
HYDRAULIKTANK	240 l		390 l	390 l
GRENZLAST-REGELUNG	Optimierte Grenzlastregelung		–	–
STEUERUNG	Proportionale, feinfühlige elektrische Ansteuerung; 2 elektrische Joysticks			
SICHERHEIT	Rohrbruchsicherheitsventil für Stiel und Kompaktausleger, Hydraulikkreise mit Sicherheitsventilen			
OPTIONEN	Bio-Öl, SENNEBOGEN HydroClean (3 m), ToolControl (bis 10 Werkzeuge), Kugelhähne statt Schnellkupplungen			

DREHANTRIEB	724 G	726 G	730 E	735 E Electric Drive
GETRIEBE	Planetengetriebe mit Axialkolbenmotor			
BREMSE	hydraulisch lüftbare Sicherheitslamellenbremse, integrierte Bremsventile			
DREHKRANZ	innenverzahnt, starker Kugeldrehkranz, abgedichtet		außenverzahnt, mit Schutz und Ritzelzahnschmierung	
DREHMOMENT	60 kNm	65 kNm	80 kNm	
DREHGESCHWIN-DIGKEIT	0-8 min^{-1}, variabel		0-7 min^{-1}, variabel	

Technische Änderungen vorbehalten. Weitere Optionen auf Anfrage.

	KABINE			
	724 G	726 G	730 E	735 E Electric Drive
KABINENTYP	maXCAB		maXCAB	
	starre Kabinenerhöhung			
KABINEN-AUSSTATTUNG	Heiz-Klimaautomatik mit zentralem Bedienteil, SENNEBOGEN Kontroll- & Diagnose-System SENCON, Schiebetür, ausgezeichnete Ergonomie, Sitzheizung, luftgefederter Komfortsitz, Frischluft-/Umluftfilter, Joysticklenkung, 12 V / 24 V Anschlüsse, SENCON			
SERIEN-AUSSTATTUNG	Sonderbelegung der Joysticks und Pedale		-	
OPTIONEN	-		Sonderbelegung der Joysticks und Pedale	
	starre Kabinenerhöhung 1,50 m			
	starre Kabinenerhöhung 2,00 m			
	Kabinenverstellung E270 / 6280			
	Hydraulisch klappbare starre Kabinenerhöhung			
	Podest neben der Kabine			
	Standheizung mit Zeitschaltuhr			
	Aktivkohlefilter			
	Aktive Sitzklimatisierung			
	Frontscheibe aus Panzerglas			
	Dachfenster aus Panzerglas			
	Seiten- und Rückfenster aus Sicherheitsglas			
	Comfort Audio System: Reduzierung des Lärmpegels und integriertes Kommunikationssystem			
	Sonnenrollos fürs Dachfenster und Frontscheibe			
	Scheibenwischer für Dachfenster und untere Frontscheibe			
	Radio mit USB-Anschluss, Bluetooth Funktion			
	Schonbezug für Kabinensitz			
	Kühlbox hinter dem Fahrersitz (elektrisch)			





Technische Änderungen vorbehalten. Weitere Optionen auf Anfrage.

	UNTERWAGEN			
	724 G	726 G	730 E	735 E Electric Drive
TYP	Mobilunterwagen MF33 ohne Abstützung, Lenkachse mit Pendelachsautomatik, Pendelachszylinder mit Rohrbruchsicherheitsventil, Allradantrieb über einen verstellbaren Hydraulikmotor und 2 Stufen-Lastenschaltgetriebe, Planetenachsen mit integrierten Lenkzylindern, Lenkrichtungsumschaltung automatisch, Fahrtrichtungsumschaltung wahlweise automatisch oder über Taster am Joystick anwählbar mit zusätzlicher optischer Anzeige	Mobilunterwagen MF35 ohne Abstützung, Lenkachse mit Pendelachsautomatik, Pendelachszylinder mit Rohrbruchsicherheitsventil, Allradantrieb über einen verstellbaren Hydraulikmotor und 2 Stufen-Lastenschaltgetriebe, Planetenachsen mit integrierten Lenkzylindern, Lenkrichtungsumschaltung automatisch, Fahrtrichtungsumschaltung wahlweise automatisch oder über Taster am Joystick anwählbar mit zusätzlicher optischer Anzeige	Mobilunterwagen MF36E ohne Abstützung, Lenkachse mit Pendelachsautomatik, Pendelachszylinder mit Rohrbruchsicherheitsventil, Allradantrieb über einen verstellbaren Hydraulikmotor und 2 Stufen-Lastenschaltgetriebe, Planetenachsen mit integrierten Lenkzylindern, Lenkrichtungsumschaltung automatisch, Fahrtrichtungsumschaltung wahlweise automatisch oder über Taster am Joystick anwählbar mit zusätzlicher optischer Anzeige	Mobilunterwagen MF37E ohne Abstützung, Lenkachse mit Pendelachsautomatik, Pendelachszylinder mit Rohrbruchsicherheitsventil, Allradantrieb über einen verstellbaren Hydraulikmotor und 2 Stufen-Lastenschaltgetriebe, Planetenachsen mit integrierten Lenkzylindern, Lenkrichtungsumschaltung automatisch, Fahrtrichtungsumschaltung wahlweise automatisch oder über Taster am Joystick anwählbar mit zusätzlicher optischer Anzeige
ANTRIEB	Allradantrieb, Verstellhydraulikmotor, 2-Stufen-Lastschaltgetriebe	Allradantrieb, Verstellhydraulikmotor im geschlossenen Kreis	Allradantrieb über zwei direkt angebaute Verstellhydraulikmotoren	Allradantrieb über zwei direkt eingebaute PMSM Elektromotoren, inkl. Rekuperation, inkl. automatisch wirkendem Bremsventil
BREMSEN	Trommelbremse im 2-Kreis-System; Feststellbremse: Lamellenbremse			Drehzahlüberwachte Scheibenbremse mit Berganfahrhilfe
BEREIFUNG	12.00-20, 8-fach Luft			14.00-24, 8-fach Luft
FAHRGESCHWINDIGKEIT	0-20 km/h			
OPTIONEN	hydraulische Anhängervorbereitung, Kotflügel verzinkt, Schiebeschild front-/heckseitig, Reifendruck-Kontrollsystem			





Technische Änderungen vorbehalten. Weitere Optionen auf Anfrage.

	ARBEITSAUSRÜSTUNG			
	724 G	**726 G**	**730 E**	**735 E** Electric Drive
REICHWEITE	Serie: K11 (11m)	Serie: K11 (11m) Option: K12 (12 m)	Serie: K11 (11m) Option: K12 (12 m)	Serie: K11 (11m) Option: K12 (12 m)
ZYLINDER	Hydraulikzylinder mit hochwertigen Dichtungs- und Führungselementen, Endlagendämpfung, abgedichtete Lagerstellen, Rohrbruchsicherheitsventile für Hub- und Stielzylinder			
POLTERHÖHE	bis zu 9 m		bis zu 10 m	
ZENTRAL-SCHMIERUNG	Automatische Zentralschmieranlage			
OPTIONEN	Kugelhähne an den Hydraulikleitungen, Last-stabilisator zur Dämpfung der Last-/Ausrüstungs-schwingungen Bargraph Druck-Anzeige (Hubzylinder) im SENCON		Kugelhähne an den Hydraulikleitungen, Umschlag-ausrüstung, K12 Laststabilisator zur Dämpfung der Last-/Ausrüstungsschwingungen Bargraph Druck-Anzeige (Hubzylinder) im SENCON	



Option: Kettengreifer mit optionalem Zylinderschutz



Option: Lichtpakete mit LEDs; Beispiel Beleuchtung am Stiel

WISSENSWERT: WIE ERREICHEN WIR DIE HÖCHSTE FESTIGKEIT IM STAHLBAU?

Für unsere Stahlbaukonstruktionen gelten die höchsten Herstellungsvorschriften für die Schweißnähte. Diese müssen als **durchgeschweißte HV-Stumpfnähte** ausgeführt sein, um die bestmögliche Festigkeit und Lebensdauer für hochbeanspruchte Maschinen zu erzielen.

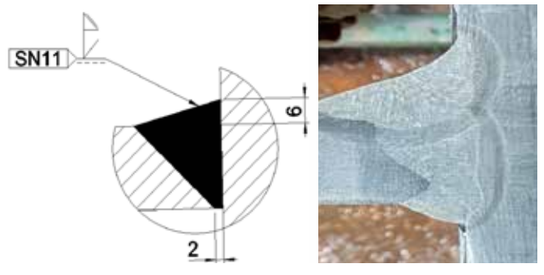

Maximale Festigkeit dank durchgeschweißter HV-Naht, links nach Zeichnungsvorgabe und rechts im Schnittbild.

Die Schweißnaht muss in ihrer vollen Tiefe und fehlerfrei an der gebildeten Schweißstelle durchschmelzen. Dies wird durch Schmelzen der Wurzel erreicht. Die fehlerfreie Schweißverbindung wird durch eine 100 % VT-Prüfung (Sichtprüfung) und UT- Prüfung (Ultraschall) bestätigt. Schweißnähte im Bereich sicherheitsrelevanter Bauteile werden zusätzlich durch eine MT-Prüfung (Magnetpulverprüfung) getestet.

Geschweißte Konstruktionen erfahren herstellungsbedingt Eigenspannungen, die Auswirkungen auf die Tragfähigkeit und die Lebensdauer der Konstruktion aufweisen können. Die Anforderungen an SENNEBOGEN Schweißkonstruktionen sehen zwei Entspannungsmethoden vor, um die Eigenspannungen abzubauen und damit die Dauerfestigkeit signifikant zu erhöhen.

- Bei der **PITEC-Behandlung** reduzieren gezielt auf das Werkstück aufgebrachte Druckspannungen die Schweißeigenspannungen an den Nahtkanten im Stahl
- Bei der hochfrequenten **VSR-Behandlung** werden die Eigenspannungen des Stahls durch Vibration abgebaut, was die Lebensdauer der Konstruktion deutlich erhöht



PITEC-Verfahren

Spannungsbilder vor...

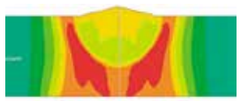

... und nach dem Entspannungsverfahren

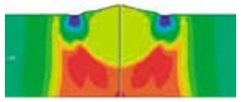



Das Zugpferd.

830 E

Mit seiner überragenden Zugkraft und einer Reichweite von 15 m, ist der 830 die perfekte Maschine für den effektiven Holztransport auf langen Distanzen.



ab 40 t Einsatzgewicht

186 kW

bis zu 12 m Polterhöhe



830 M mit Trailer; Finnland



830 M mit Trailer; Schweden

TRAGLASTWERTE K14

MP38

MAXCAB E270
hydraulisch hochfahrbar

8,2 m Ausleger
5,8 m Greiferstiel

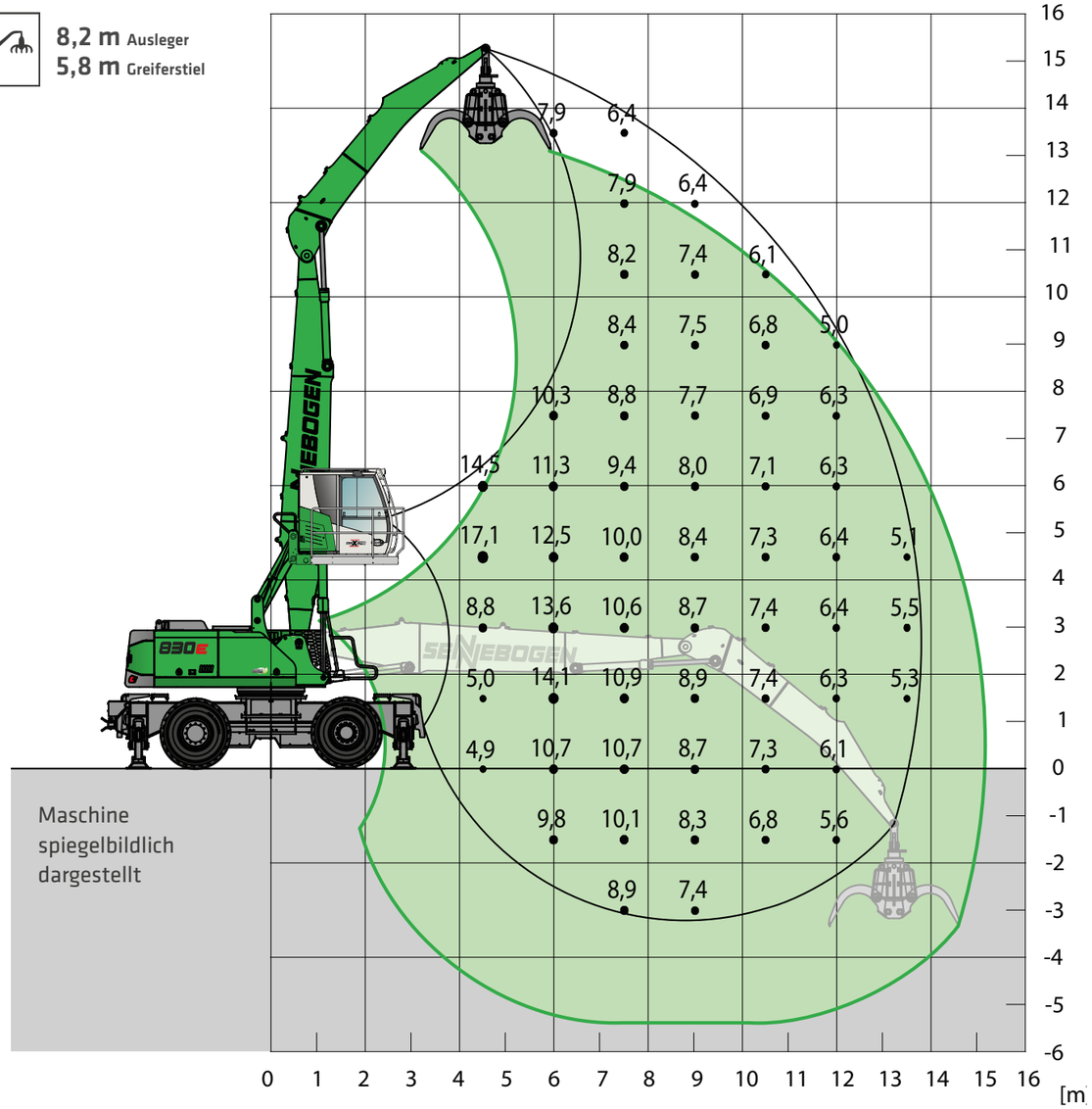

Anmerkungen:
Alle Traglastwerte sind in Tonnen (t) angegeben und gelten am Stielende, ohne Arbeitswerkzeug, auf festem, ebenem Untergrund. Arbeitswerkzeuge wie Greifer, Magnet, Lasthaken, etc. sind Teil der angegebenen Traglastwerte. Die angegebenen Werte betragen 75% der statischen Kipplast oder 87% der hydraulischen Hubkraft gemäß ISO10567. Gemäß der EU Norm EN474/5 müssen hydraulische Materialumschlagmaschinen im Hebezeugbetrieb mit Rohrbruchsicherungen an Hub- und Stielzylinder und einer Überlastwarneinrichtung ausgestattet sein. Die angegebenen Traglastwerte gelten abgestützt mit 4-Punkt-Pratzenabstützung und sind 360° schwenkbar.

ABMESSUNGEN

Transportbreite: 3400 mm

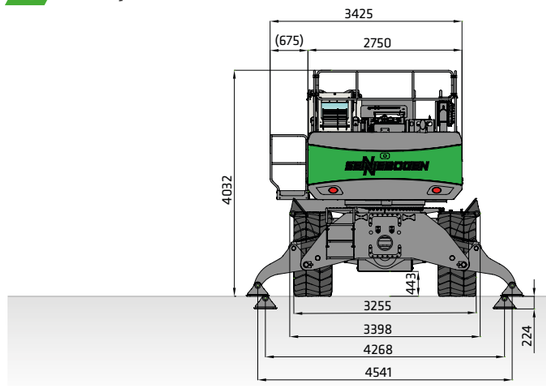

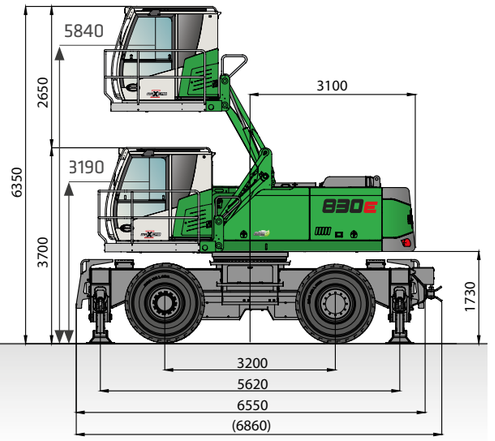

830 TRAILER: STARRER, EXTREM HOHE ZUGKRAFT ZUM ZIEHEN SCHWERER ANHÄNGER, SINGLE-LUFTREIFEN 650/65-R25, 4X

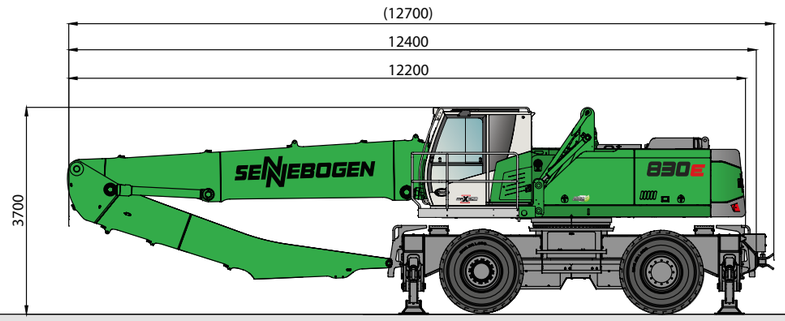

830 TRAILER, EINSATZGEWICHT MIT K14 AUSLEGER, 1,5 M³ HOLZGREIFER, CA. 43.500 KG

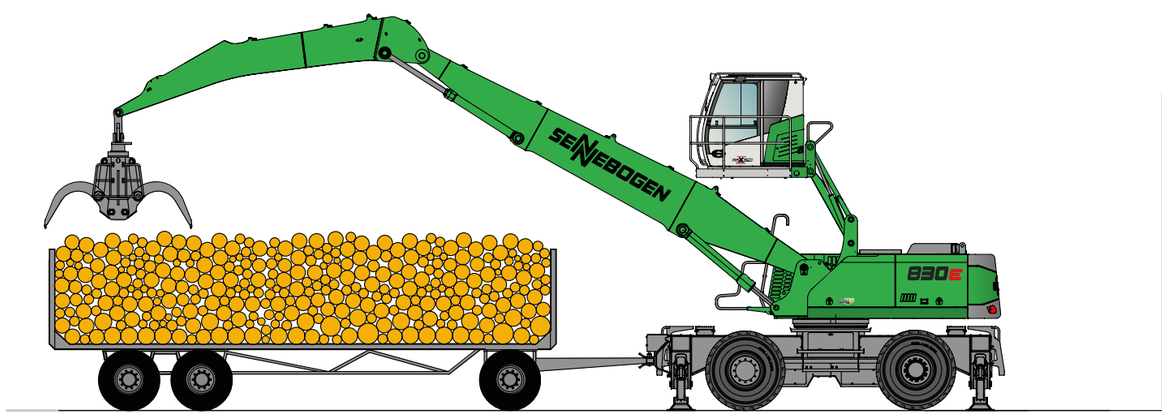

Maßangaben in [mm]

TECHNISCHE DATEN, AUSSTATTUNG

MOTOR

TYP	**Cummins 6.7** Direkteinspritzung, Turbo aufgeladen, Ladeluftkühlung, emissionsreduziert, ECO-Mode, Leerlaufautomatik **Stufe V:** Nennleistung: 168 kW/2200 min^{-1} 188 kW/1900 min^{-1} **Stufe IIIa:** Nennleistung: 164 kW/2000 min^{-1} 172 kW/1800 min^{-1}
KÜHLUNG	wassergekühlt
DIESELFILTER	mit Wasserabscheider und Heizsystem
LUFTFILTER	Trockenfilter mit Vorabscheider, automatischem Staubaustrag, Haupt- und Sicherheitselement, Verschmutzungsanzeige
KRAFTSTOFF-TANK	450 l
DEF TANK	45 l
ELEKTR. ANLAGE	24 V
BATTERIEN	2 x 150 Ah, Batterietrennschalter
OPTIONEN	Motorblockvorwärmung
	Elektrische Betankungspumpe
	Starthilfeklemmen für Batterie

OBERWAGEN

BAUART	Verwindungssteife Kastenbauweise, präzisionsbearbeitet, Stahlbüchsen für Auslegerlagerung. Klare, sehr servicefreundliche Konzeption, in Längsrichtung eingebauter Motor
ZENTRALSCH-MIERUNG	Automatische Zentralschmieranlage
ELEKTRO	zentraler Elektroverteiler, Batterietrennschalter
KÜHLSYSTEM	Kompakte 3-Kreis-Kühlereinheit mit großer Kühlleistung, thermostatisch geregelter Lüfterantrieb reduziert Energieverbrauch und Lärmemission
OPTIONEN	Drehwerksbremse über Fußpedal
	Umlaufendes Oberwagengeländer für mehr Sicherheit
	Lichtpakete mit LED
	Feuerlöscher
	Seeklimanahe Hydrauliktankvorwärmung
	Elektrische Hydrauliktankvorwärmung
	Tieftemperaturpakete
	Hydraulisch angetriebener Magnetgenerator 15 kW / 20 kW
	Telematiksystem SENtrack DS

HYDRAULIKSYSTEM

Load Sensing / LUDV Hydrauliksystem für Arbeitsfunktionen und Fahrfunktion

PUMPENTYP	Verstell-Kolbenpumpen in Schrägscheibenbauart Lastdruckunabhängige Volumensteuerung für gleichzeitige, unabhängige Steuerung der Arbeitsfunktionen
PUMPEN-REGELUNG	Nullhubregelung, Bedarfsstromsteuerung – die Pumpen fördern nur so viel Öl, wie auch tatsächlich verbraucht wird, Druckabscheidung, Grenzlastregelung
BETRIEBSRATE	520 l/min
BETRIEBS-DRUCK	max. 350 bar
FILTRATION	Hochleistungsfiltration mit Langzeitwechselintervall
HYDRAULIK-TANK	310 l
STEUERUNG	Proportionale, feinfühlige hydraulische Ansteuerung der Arbeitsbewegungen, 2 hydraulische Servo-Joysticks für die Arbeitsfunktionen, Zusatzfunktionen über Schalter und Fußpedale
SICHERHEIT	Hydraulikkreise mit Sicherheitsventilen sichert Notablass der Ausrüstung bei Motorstillstand, Rohrbruchsicherheitsventile für Hub- und Stielzylinder
OPTIONEN	Bio-Ölbefüllung ökologisch wertvoll
	Tool Control für Programmierung von bis zu 10 Werkzeugen in Druck/Menge
	Zusätzlicher Hydraulikkreis für Scherenanbau
	Lastmoment-Warnung m. Auslastungsanzeige
	Überlast-Sicherung mit Überlastabschaltung
	3 µm Hydraulikfeinstfilter SENNEBOGEN HydroClean

Technische Änderungen vorbehalten.

DREHANTRIEB

GETRIEBE	Kompaktes Planetengetriebe mit Schrägachsen Hydraulik-Motor, integrierte Bremsventile
FESTSTELL-BREMSE	Lamellenbremse über Federn wirkend
DREHKRANZ	Starker Drehring, abgedichtet
DREHGE-SCHWINDIG-KEIT	0-8 min^{-1}, stufenlos

KABINE

KABINEN-VERSTELLUNG	E270, hydraulisch hochfahrbar
KABINENAUS-STATTUNG	Schiebetür inkl. Schiebescheibe, schwingungsgedämpft, getöntes Sicherheitsglas, Frontscheibe ausstellbar, Dachfenster, Scheibenwischer für Frontscheibe, Radiovorbereitung, luftgefederter Komfortsitz, Joysticklenkung, SENNEBOGEN Kontroll- & Diagnose-System SENCON
OPTIONEN	Neigbare Kabine, 30°
	Hydraulisch hoch- und vorfahrbare Kabine E300/260
	Maxcab Industry-Kabine
	Frontscheibe aus Panzerglas
	Dachfenster aus Panzerglas
	Sicherheitsverglasung aus Polycarbonat
	Scheibenwischer für untere Front-/Dachscheibe
	Sonnenrollo für Dachfenster u. Frontscheibe
	Dachschutzgitter, ggf. FOPS
	Frontschutzgitter
	Kabinen Aktivkohlenfilter Um-/Außenluft
	Standheizung
	Klimatisierter Sitz
	Radio
	Kühlbox

ARBEITSAUSRÜSTUNG

KONSTRUK-TION	Jahrzehntelange Erfahrung und modernste Computersimulation garantieren ein Höchstmaß an Stabilität und Lebensdauer. Lagerstellen sind sehr groß dimensioniert mit wartungsarmen, abgedichteten Spezial-Lagerbüchsen, präzisionsbearbeitet.
ZYLINDER	Hydraulikzylinder mit hochwertigen Dichtungs- und Führungselementen, Endlagendämpfung, Lagerstellen abgedichtet
OPTIONEN	Kugelhähne an den Greiferhydraulikleitungen
	Seeklimanahe Beschichtung aller Zylinder, vernickelt und verchromt
	Schwimmstellung der Ausrüstung
	Hubbegrenzung / Stielbegrenzung einstellbar zum Anschlageinstellen z.B. in der Halle
	Multi-Kupplung

UNTERWAGEN

KONSTRUK-TION	Starker Mobilunterwagen mit integrierter 4-Punkt-Pratzenabstützung, Lenkachse als hydraulisch feststellbare Pendelachse, Pendelachszylinder mit Rohrbruchsicherheitsventilen
ANTRIEB	Allradantrieb über Verstellhydraulikmotor mit direkt angebautem, automatisch wirkendem Bremsventil und 2-Stufen-Lastschaltgetriebe, starke Planetenachsen mit integriertem Lenkzylinder, Betriebsbremse im 2-Kreis-System
PARKBREMSE	Lamellenbremse, über Federn wirkend
BEREIFUNG	**M:** Vollgummi-Bereifung 12.00-20, 8x **MHD:** Vollgummi-Bereifung 16.00-25, 4x **Trailer:** Luftbereifung 650/65-R25, 4x
GESCHWIN-DIGKEIT	0-7 km/h Stufe I 0-20 km/h Stufe II Trailer 25 km/h
OPTIONEN	MHD: Luftbereifung 12.00-20, 8x MHDS: Luftbereifung 20.50-R25, 4x
	Schiebeschild zusätzlich zur 4-Punkt-Abstützung (vorne und hinten)
	Einzelbetätigung der Abstützungen
	Schutz für den Fahrantrieb / Rangierkupplung

EINSATZGEWICHT

MASSE	830 M mit MP30E, Einsatzgewicht mit K17 und Greifer 600 l, ca. 38.500 kg 830 MHD mit MP41, Einsatzgewicht mit K17 und Greifer 600 l, ca. 40.000 kg
HINWEIS	Das Einsatzgewicht variiert je nach Ausführung und Ausstattung.

Technische Änderungen vorbehalten.

GREIFER-AUSLEGUNG.

KLEMMGREIFER

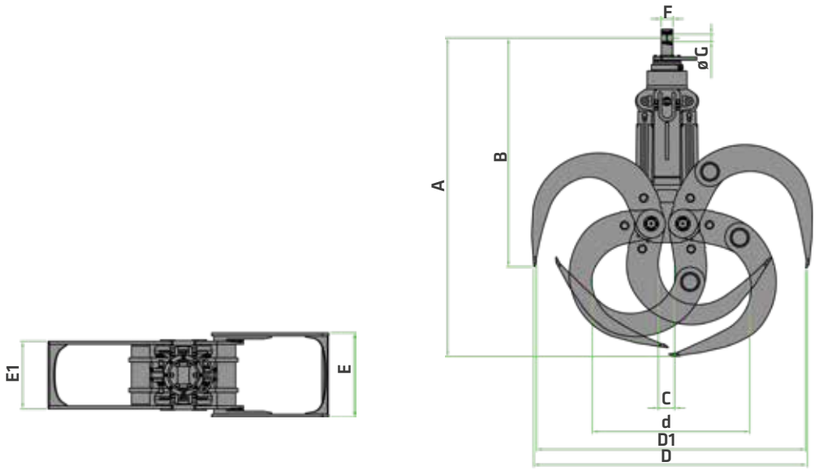

Bauart/ Baugröße	Greifer-inhalt	Gewicht[1]	Abmessungen (mm)									
SGH	m²	kg	A	B	C	D	D1	d	E	E1	F	G
800.29	0,80	1120	2075	1280	150	2615	2530	1165	900	560	110	70
800.30	0,80	1465	2710	2015	100	2320	2195	1360	800	640	110	70
1000.30	1,00	1540	2815	2040	125	2510	2410	1415	800	640	110	70
1250.30	1,25	1570	2890	2055	110	2665	2555	1510	800	640	110	70
1500.30	1,50	1655	3090	2110	115	3050	2940	1625	800	640	110	70
1000.32	1,00	1820	2950	2170	150	2520	2410	1375	800	640	110	70
1250.32	1,25	1860	3020	2170	110	2665	2555	1510	800	640	110	70
1500.32	1,50	1925	3165	2220	120	2980	2850	1630	800	640	110	70
1750.32	1,75	1985	3315	2245	120	3280	3145	1700	800	640	110	70
2000.32	2,00	2030	3451	2275	129	3523	3390	1805	800	640	110	70
1250.33	1,25	2395	3275	2450	130	2795	2600	1610	800	640	145	80
1500.33	1,50	2465	3395	2480	120	3030	2850	1690	800	640	145	80
1750.33	1,75	2485	3515	2510	110	3260	3080	1725	800	640	145	80
2000.33	2,00	2510	3615	2540	110	3450	3270	1800	800	640	145	80
2500.33	2,50	2665	3915	2610	110	4040	3850	1935	800	640	145	80

[1]) Gewichtsangaben ohne Greiferaufhängung, Stielbolzen und Verschlauchung
* mit Flyer-Kette
Technische Änderungen vorbehalten.

Kompakt-Drehkopf mit integrierter Maximaldruck-Absicherung für Greiferzylinder und Drehwerksmotor

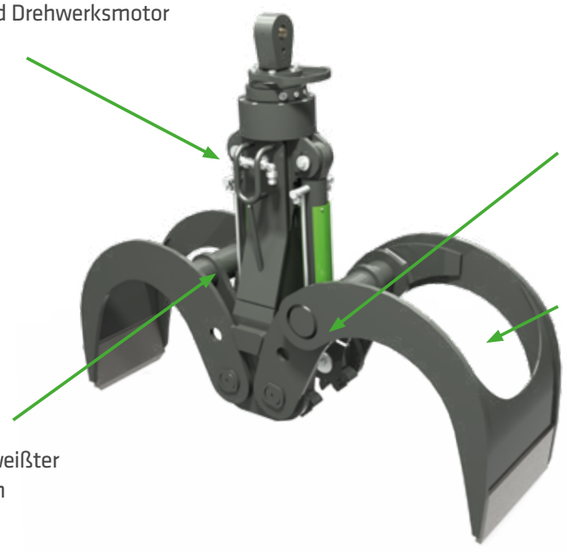

Gleichlaufverzahnung für homogenes Schließen und Öffnen, gefertigt aus verschleißfestem Sonderstahl

Zangen in runder Bauform, geschweißte, verwindungssteife Stahlkonstruktion aus hochfestem Stahl

Traverse in geschweißter Stahlkonstruktion

Stamm-länge	max. Tragfähigkeit	Maschinentyp													
m	t	724	726	730	735	817	818	821	825	830	835	850	855	865	870	875
6,0	5	■	■				■	■	■							
6,0	5	■	■				■	■	■							
5,0	5	■	■				■	■	■							
5,0	5	■	■				■	■	■							
4,0	5	■	■				■	■	■							
6,0	5	■	■	■			■	■	■	■						
6,0	5	■	■	■			■	■	■	■						
5,0	5	■	■	■			■	■	■	■						
5,0	5	■	■	■			■	■	■	■						
5,0	5	■	■	■				■	■	■	■					
8,0	10				■						■	■	■	■	■	■
8,0	10				■						■	■	■	■	■	■
7,0	10				■						■	■	■	■	■	■
6,0	10				■						■	■	■	■	■	■
6,0	10				■						■	■	■	■	■	■

KETTENGREIFER

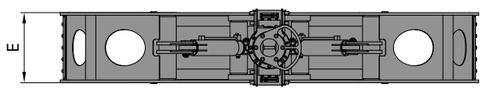

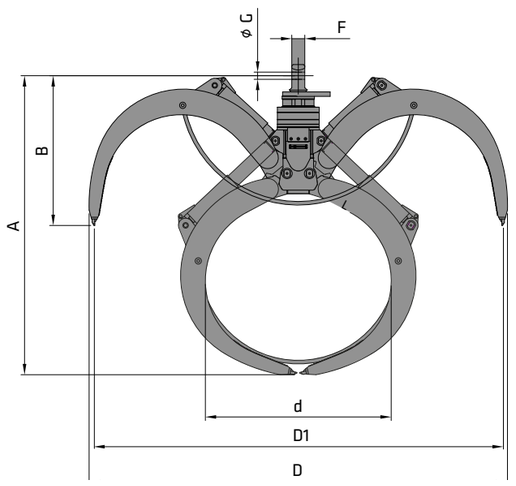

Bauart/ Baugröße	Greifer-inhalt	Gewicht[1]	Abmessungen (mm)								
SGH	m²	kg	A	B	D	D1	d	E	E1	F	G
2500.34-K*	2,50	2693	3068	1611	4170	4022	1975	780	700	145	80
3000.34-K*	3,00	2817	3328	1667	4657	4530	2070	780	700	145	80
3200.34-K*	3,20	2834	3390	1680	4779	4651	2145	780	700	145	80
3500.34-K*	3,50	2860	3488	1701	5006	4844	2200	780	700	145	80
4000.34-K*	4,00	2934	3598	1724	5225	5059	2360	780	700	145	80

[1]) Gewichtsangaben ohne Greiferaufhängung, Stielbolzen und Verschlauchung
* mit Flyer-Kette
Technische Änderungen vorbehalten.

Zylinderschutz (Option)

Kompakt-Drehkopf mit integrierter Maximaldruck-Absicherung für Greiferzylinder und Drehwerksmotor

Gleichlaufverzahnung für homogenes Schließen und Öffnen, gefertigt aus verschleißfestem Sonderstahl



Zangen in runder Bauform, geschweißte, verwindungssteife Stahlkonstruktion aus hochfestem Stahl

Traverse in geschweißter Stahlkonstruktion

Flyerkette um ein herausfallen bzw. verrutschen der Stämme zu verhindern

Wechselschneide, um 180 Grad wendbar

Stamm-länge	max. Tragfähigkeit	Maschinentyp													
m	t	724	726	730	735	817	818	821	825	830	835	850	855	865	870	875
6,0	10				■					■	■	■	■	■	■	■
5,5					■					■	■	■	■	■	■	■
5,0					■					■	■	■	■	■	■	■
4,5					■					■	■	■	■	■	■	■
4,0					■					■	■	■	■	■	■	■

MASCHINEN- UND GREIFERAUSLEGUNG

DICHTE VON HOLZ (kg/fm)

ZUSTAND	frisch	waldtrocken	luftgetrocknet
FEUCHTIGKEIT	> 30 %	25-30 %	15 %
SORTE			
Akazie	950	800	750
Aspe	800	650	500
Bergahorn	950	800	660
Birke	900	800	650
Edelkastanie	850	700	625
Eibe	1000	860	750
Eiche	1150	1000	800
Esche	900	800	725
Fehlahorn	1000	850	725
Fichte	800	675	500
Kiefer	800	680	575
Lärche	875	750	600
Linde	750	600	450
Nussbaum	850	700	675
Pappel	750	600	475
Platane	850	680	625
Roßkastanie	750	600	550
Rotbuche	1100	900	750
Roterle	850	700	550
Schwarzkiefer	1000	750	650
Spitzahorn	950	820	670
Tanne	900	700	490
Ulme	900	750	675
Weisle	800	650	475
Pine	720	475	400
Weißbuche	1000	850	820
Weiß Erle	900	700	550
DURCHSCHNITT	893	739	626

BERECHNUNG DER HOLZ-MASSE IM GREIFER

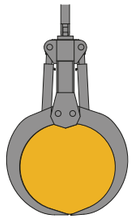

Festmeter F (kg)
entspricht einem Kubikmeter (m^3) fester Holzmasse ohne Zwischenräume in der Schichtung

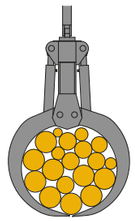

Raummeter R (kg)
entspricht einem Kubikmeter (m^3) fester Holzmasse mit Zwischenräumen in der Schichtung

ZUSAMMENHANG R=0,65 X F

BERECHNUNG

Masse M im Greifer = 0,65 x **Greiferquerschnitt** (m^2) x **Stammlänge** (m) x **Spezifische Holzdichte** (kg/fm)

BEISPIEL

Greifer mit **2 m^2 Querschnitt, 4 m Stammlänge,** Fichtenholz waldtrocken (siehe Tabelle: **675 kg/fm**)

M = 0,65 x 2 m^2 x 4 m x 675 kg/fm = 3.510 kg = 3,51 t

AUSLEGUNG DER RICHTIGEN MASCHINENGRÖSSE

Eine Maschine darf bei der Auslegung nie zu 100 % ausgelastet werden, d.h. die zur Verfügung stehende Traglast muss immer größer als die Gesamtmasse aus Greifer und der Nutzlast, in diesem Fall mit dem Werkstoff Holz sein.



BEISPIEL

Fichtenholz, Greifer mit 2,5 m^2, Stammlänge 4 m

M = 0,65 x 2,5 m^2 x 675 kg/fm x 4 m = 4,388 t
Greifergewicht: 2.580 kg (Greifer für 735)
L > 4,388 t + 2,580 t = 6,968 t

Hubkraft 730 M-HD bei 9 m - 5,6 t: nicht ausreichend

Hubkraft 735 M-HD bei 9 m - 7,8 t: richtige Auslegung der Maschine

DEFINITION ATRO-LUTRO*

ATRO
Bezeichnung bei der Industrieholzübernahme für „absolut trockenes" Holz. Hierbei werden Holzproben einen Tag in den Ofen zur Trocknung gelegt, um das Wasser komplett zu entziehen. Übrig bleibt das Holz ohne Wasser.

LUTRO
Bezeichnung bei der Industrieholzübernahme für „luftgetrocknetes" Holz. Hierbei enthält das Holz Restmengen an Wasser, das im Wald oder zur Zeit der Messung in der Probe enthalten ist.

GÄNGIGE UMRECHNUNGSFAKTOREN IN DER PRAXIS

	in t_{atro}	in t_{lutro}	in FM (=m^3)	in RM
in t_{atro}	1,0	1,7	1,9	2,7
in t_{lutro}	0,6	1,0	1,1	1,6
in FM (=m^3)	0,5	0,9	1,0	1,4
in RM	0,4	0,6	0,7	1,0

* zur Bedarfsermittlung der Holzmengen bei industrieller Verarbeitung (Normen EN 14774-1/-2/-3 Feste Biobrennstoffe - Bestimmung des Wassergehaltes - Ofentrocknung)

ERGÄNZUNG IHRES MASCHINENPARKS:

TELESKOPLADER INDUSTRIE



Entdecken Sie die Welt der SENNEBOGEN Teleskoplader

Teleskoplader bis 6t Traglast

Mit dem multifunktionalen Teleskoplader 360 G verladen Sie mühelos Hackschnitzel – dank hochfahrbarer Kabine mit 4,25 Metern Augenhöhe behalten Sie jederzeit den perfekten Überblick.

- **Max. Traglast 6 t**
- **Einsatzgewicht 12,5 t**
- **Max. Hubhöhe 8,5 m**
- **Motor 123 kW**



FÄLLBAGGER FÜR BAUMPFLEGE



Entdecken Sie die Welt der SENNEBOGEN Fällbagger

Fällbagger bis 23 m Reichweite

Der Fällbagger 718 E überzeugt durch seine vielseitige, kompakte Bauweise sowie den 360° Schwenkbereich. Ideal für Einsätze an Straßen oder bei Problembaumfällungen, selbst in beengten Arbeitsbereichen.

- **Kabine hydraulisch hochfahrbar und um 30° neigbar**
- **Einsatzgewicht 21,4 t**
- **Max. Reichweite 15 m**
- **Motor 123 kW**



WELTWEITE
KUNDENORIENTIERUNG

- Standorte und Niederlassungen
- Vertriebs- und Servicepartner


PILLING 1952 – 1959


STRAUBING WERK 1


SMT WACKERSDORF WERK 3


SML WACKERSDORF WERK 4

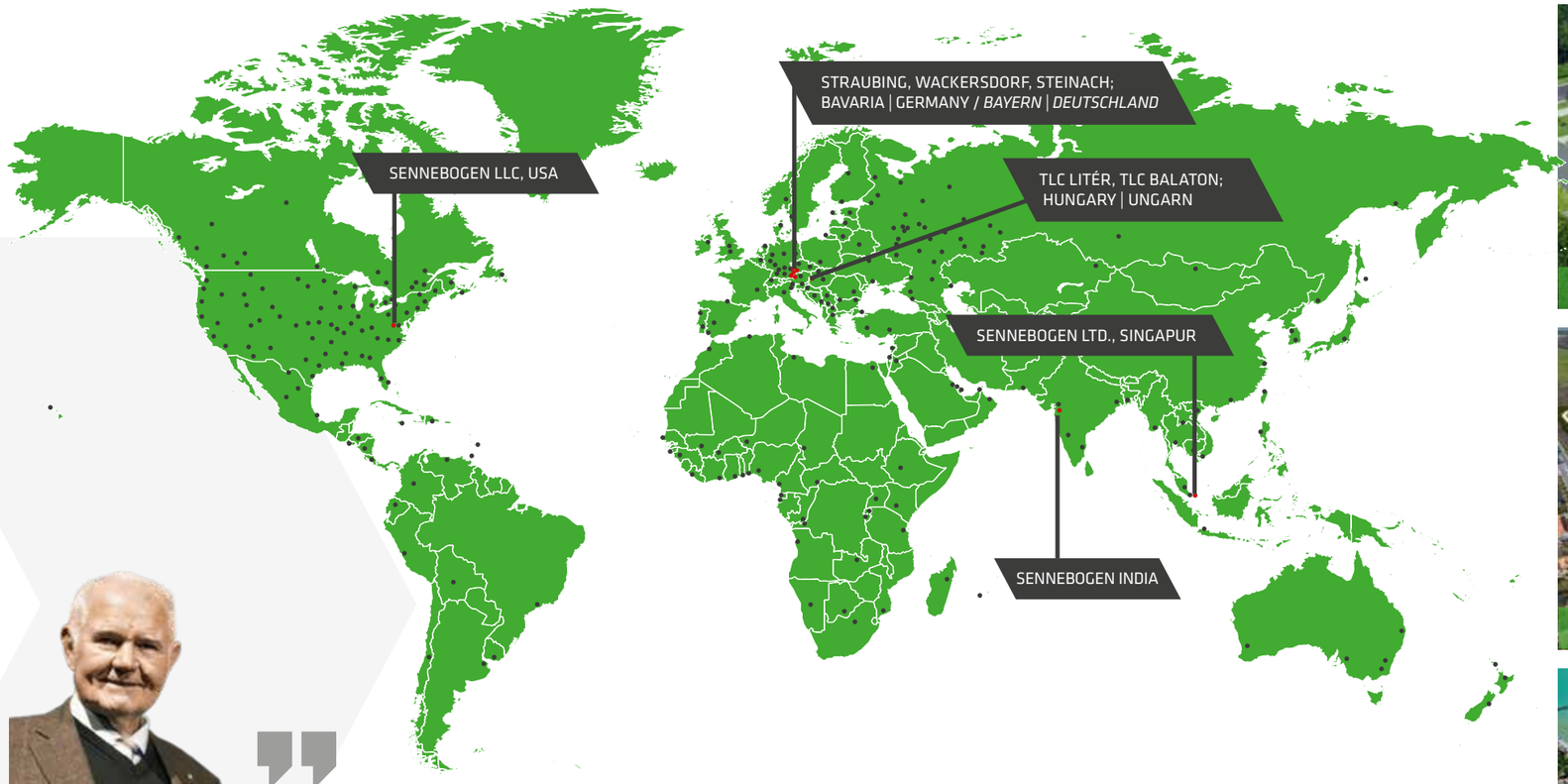



Wer nichts verändert, der wird auch nichts besser machen.

Erich Sennebogen, 1931 – 2011
Unternehmensgründer

WELTWEIT VERTRETEN MIT UNSEREN STANDORTEN UND VERTRIEBSPARTNERN.


STRAUBING WERK 2


CUSTOMER SERVICE CENTER STEINACH


LLC USA


TLC LITÉR


TLC BALATON


ERICH SENNEBOGEN MUSEUM


SENNEBOGEN AKADEMIE

SENNEBOGEN FINANCE



SMARTE FINANZIERUNG
FÜR IHRE MASCHINE

Gemeinsam mit unseren erfahrenen Finanzierungspartnern bietet Ihnen SENNEBOGEN Finance* maßgeschneiderte Finanzierungsmodelle für Umschlagmaschinen, Teleskoplader und Krane. Ob Mietkauf, Leasing oder Händlereinkaufsfinanzierung – wir bieten Ihnen eine passgenaue Lösung, die Ihren Anforderungen entspricht.

» „Unser Ziel ist es, unseren Kunden nicht nur herausragende Maschinen anzubieten, sondern auch die passende Finanzierung, die Ihren Anforderungen gerecht wird. Dazu agieren wir mit starken Partnern im Markt. Mit SENNEBOGEN Finance schaffen wir ein Rundumsorglos-Paket für Händler und Kunden gleichermaßen."

CHRISTIAN WICH & ANTON SENNEBOGEN
Account Manager CT&I DLL, Geschäftsführer SENNEBOGEN



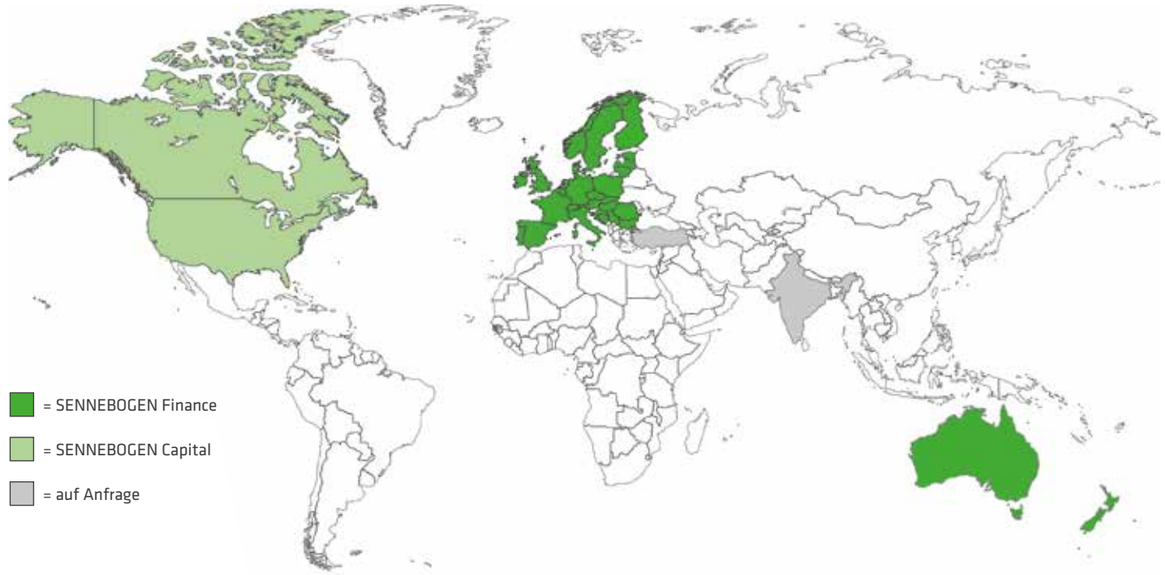

Das SENNEBOGEN Finance / SENNEBOGEN Capital Angebot wird auf immer mehr Märkte ausgeweitet werden. **

IHRE VORTEILE:

01 INDIVIDUELLE FINANZIERUNGSLÖSUNGEN

Wählen Sie aus verschiedenen Modellen die passende Finanzierung für Ihre Investition, abgestimmt auf Ihre betrieblichen Anforderungen.

02 DIREKTE ABWICKLUNG MIT EINEM STARKEN PARTNER

Dank der Zusammenarbeit mit unseren erfahrenen Finanzierungspartnern erhalten Sie eine schnelle und unkomplizierte Lösung aus einer Hand.

03 ATTRAKTIVE KONDITIONEN

Nutzen Sie unsere vorteilhaften Finanzierungsangebote mit niedrigen Zinsen und flexiblen Optionen. Aktuelle Konditionen finden Sie unter **www.sennebogen.com/finanzierung**

04 FLEXIBEL MIT GERINGER ANZAHLUNG

Wählen Sie die Laufzeit, die am besten zu Ihren Bedürfnissen passt – von kurzfristigen Modellen bis hin zu langfristigen Optionen. Profitieren Sie zusätzlich von einer geringen Anzahlung, die Ihnen den Einstieg erleichtert.

Das SENNEBOGEN Finance Angebot wird auf immer mehr Märkte ausgeweitet werden. Bitte kontaktieren Sie Ihren regionalen Händler für Ihr individuelles Angebot und die Verfügbarkeit der Maschinenfinanzierung in Ihrem Land.

➥ **www.sennebogen.com/haendler-suche**

* SENNEBOGEN Finance ist ein Handelsname, unter dem u. a. die De Lage Landen Leasing GmbH mit Gestattung der SENNEBOGEN Maschinenfabrik GmbH Finanzdienstleistungen erbringt.

** Finanzierungspartner abhängig von der Region.

WIR LEGEN WERT AUF

EXZELLENTEN SERVICE

Auch nach dem Kauf einer SENNEBOGEN Maschine bieten wir unseren Kunden umfangreiche Leistungen und Services – alles aus einer Hand.

Weitere Informationen zu unserem Leistungs- und Serviceangebot finden Sie hier.



WIR SORGEN FÜR MAXIMALE VERFÜGBARKEIT.

Mit dem Customer Service Center bündeln wir alle Serviceaktivitäten zentral an einem Standort. Ein maßgeschneidertes Service-Angebot für unsere Kunden liegt uns am Herzen.

- **SERVICE KITS** – für eine einfache und vorbeugende Wartung
- **INSPEKTIONS KITS** – Service-Paket für die ersten 2.000 Betriebsstunden
- **GEWÄHRLEISTUNG** – Komponentengewährleistung individuell wählbar nach Kundenwunsch
- **GENUINE PARTS** – Original Ersatzteile für maximale Leistung, reduzierte Ausfallzeiten und langlebige Maschinenperformance





mySENNEBOGEN

Zentrales Portal zur digitalen SENNEBOGEN Welt

- ***SEN**track*
  Telematiksystem für intelligentes Fuhrparkmanagement
- **SENNEBOGEN TROUBLESHOOTER**
  Softwarelösung für die geführte Fehlersuche
- **SUPPORT TICKETSYSTEM**
  Intuitives Ticketsystem für direkten Kontakt zu Servicepersonal
- **FLEET MANAGEMENT**
  Effiziente Überwachung Ihrer Maschinenflotte
- **REMOTE DIAGNOSTICS**
  State-of-the-Art Ferndiagnose für schnelles Auslesen und Analysieren von Maschinendaten

SENNEBOGEN Academy

Die SENNEBOGEN Academy bietet umfangreiche Trainingsangebote für Fahrer und Betreiber von Umschlagmaschinen, Teleskopladern, Kranen und Seilbaggern – damit sie lernen, die maximale Leistungsfähigkeit ihrer Maschinen auszuschöpfen.

UNSER SENNEBOGEN ACADEMY ANGEBOT:

- Bedienerschulungen
- Fahrausweise
- Technische Trainings
- E-Learnings
- Trainings am Simulator





FUHRPARKMANAGEMENT **FÜR PROFIS**

1. SERVICEKOSTEN SENKEN
Überwachen Sie die Maschine und ihre wichtigsten Betriebsparameter (Temperaturen, Verbrauch). So erkennen Sie Abweichungen frühzeitig.

2. VERBRAUCH REDUZIEREN
Identifizieren und optimieren Sie Leerlaufzeiten der Maschinen oder ändern Sie Einstellungsparameter bei Unterlast, um so den Verbrauch zu reduzieren.

3. PRODUKTIVITÄT VERBESSERN
Mit nur wenigen Klicks erkennen und optimieren Sie die Auslastung der Maschinen, können Fahrstrecken analysieren und dadurch Ihre Prozesse gewinnbringend umgestalten.

4. INVESTITION ABSICHERN
Alarmmeldungen informieren Sie über kritische Zustände der Maschine. Bei irregulären Bewegungen lässt sich die Maschine zudem bequem aus der Ferne deaktivieren.

➥ **www.sennebogen.com/sentrack**

MOVE BIG THINGS WITH US



über **75**
Jahre Erfahrung

100 %
Familienunternehmen

über **2200**
erfahrene Fachkräfte weltweit

5
Produktionswerke in Deutschland

über **180**
Vertriebs- und Service-partner weltweit

27
unterschiedliche Umschlagmaschinen



Teleskoplader	Balancer	Materialumschlag	Seilbagger	Raupenkran	Teleskopkran	Hafenkran
4-6 t	130-300 t	17-460 t	13,5-300 t	50-300 t	16-200 t	300 t



AUS 3 MACH 1. SPARE ÜBER 100.000 € IM JAHR.
❯ EINE INVESTITION ❯ EIN SERVICE ❯ EIN FAHRER



- Ersetzt äquivalente Radlader, verbraucht weniger Kraftstoff und verlädt dabei mehr Material
- Ersetzt jeden Stapler und Teleskopen, bewegt dabei mehr Last bei höherer Sicherheit und längerer Lebensdauer
- Gewährleistet mehr Sicherheit beim Fahren und Rangieren dank hochfahrbarer Kabine
- Maximale Flexibilität dank bis zu 15 verschiedenen Anbaugeräten über den hydraulischen Schnellwechsler

NEUGIERIG?
➥ **www.telehandler.sennebogen.com**







SIE WOLLEN ÜBER 100.000 €
IM JAHR SPAREN?

Bestell-Nr. 187203
Holz 092605

Dieser Katalog beschreibt Maschinenmodelle, Ausstattungsumfänge einzelner Modelle und Konfigurationsmöglichkeiten (Serienausstattung und Sonderausstattung) der von der SENNEBOGEN Maschinenfabrik GmbH gelieferten Maschinen. Geräteabbildungen können Sonder- und Zusatzausstattungen enthalten. Je nach Land, in das die Maschinen geliefert werden, können Abweichungen von der Ausstattung möglich sein, insbesondere bzgl. der Serien- und Sonderausstattung. Alle verwendeten Erzeugnisbezeichnungen können Marken der SENNEBOGEN Maschinenfabrik GmbH oder anderer, zuliefernder Unternehmen sein, deren Benutzung durch Dritte für deren Zwecke die Rechte der Inhaber verletzen kann.
Bitte informieren Sie sich bei Ihrem SENNEBOGEN Vertriebspartner vor Ort über die angebotenen Ausstattungsvarianten. Gewünschte Leistungsmerkmale sind nur dann verbindlich, wenn sie bei Vertragsschluss ausdrücklich vereinbart werden. Liefermöglichkeiten und technische Änderungen vorbehalten. Alle Angaben sind ohne Gewähr. Ausstattungsänderungen und Weiterentwicklungen vorbehalten. © SENNEBOGEN Maschinenfabrik GmbH, Straubing/Deutschland. Nachdruck, auch auszugsweise, nur mit schriftlicher Genehmigung der SENNEBOGEN Maschinenfabrik GmbH, Straubing/Deutschland.

SENNEBOGEN

SENNEBOGEN
Maschinenfabrik GmbH
Hebbelstraße 30
94315 Straubing, Germany
+49 94 21 540-0

www.sennebogen.com

SENNEBOGEN LLC
1957 Sennebogen Trail
Stanley, North Carolina 28164, USA
+1 704 347-4910
sales@sennebogenllc.com
www.sennebogen-na.com

SENNEBOGENPte. Ltd.
25 International Business Park
04-11/12 German Centre
Singapore 60 99 16
+65 6562 826-0
info@sennebogen.asia
www.sennebogen.asia

MOVE BIG THINGS